ZW-6-sarja

HITACHI

Reliable solutions

ZW150

PYÖRÄKUORMAAJA

Mallikoodi : ZW150-6 / ZW150PL-6

Moottorin nimellisteho : 104 kW / 141 hv (ISO14396)

Työpaino : 12 250 – 12 520 kg

Kauha, ISO-standardi : 1,9 – 2,3 m^3

ZW150-6. EI KOMPROMISSEJA

Hitachi ZW-6 tarjoaa erinomaisen suorituskyvyn tehokkuudesta tinkimättä, ja on suunniteltu täyttämään eurooppalaisen maanrakennusalan vaatimukset.

Hitachin pyöräkuormaajat on suunniteltu luotettaviksi, kestäviksi ja monipuolisiksi työkoneiksi mitä erilaisimmille työmaille, ja niissä yhdistyy pieni polttoaineen kulutus sekä korkealaatuinen teknologia, josta Hitachi tunnetaan.

FSC www.fsc.org MIX Vastuullisista lähteistä FSC® C051146

6. TÄRKEINTÄ ON LUOTETTAVUUS

9. PÄÄMÄÄRÄNÄ KESTÄVYYS

10. USKOMATON MONIPUOLISUUS

12. ALAN JOHTAVAA LAATUA

14. AINUTLAATUISTA TEKNOLOGIAA

VAADI TÄYDELLISYYTTÄ

ZW150-6:n suunnitelussa ja valmistuksessa on kiinnitetty erityistä huomiota ympäristöystävällisyyteen sekä käyttömukavuuteen ja turvallisuuteen, jotka ovat huippuluokkaa. Hitachissa on käytetty japanilaista alan parasta teknologiaa, jolla täytetään korkeimmatkin suorituskykyvaatimukset mahdollisimman pienin kokonaiskäyttökustannuksin.

Väkevää suorituskykyä
Tehonlisäyskytkin nostaa moottoritehoa tarvittaessa nopeasti.

Alan johtavaa turvallisuutta
360° asteen näkyvyys ohjaamosta.

Helppokäyttöinen
Hydrostaattinen voimansiirto tekee pyöräkuormaajasta monipuolisen ja parantaa tuottavuutta.

Pehmeät liikkeet
Ajonhallinta minimoi koneen nyökkimisen.

Ylivoimainen mukavuus
Tilava ohjaamo ja runsaasti säilytystilaa.

Hiotut yksityiskohdat
Erinomainen näkyvyys taakse kaarevan moottoritilan kannen ansiosta.

Hiljaisempaa suorituskykyä
Uudet materiaalit ohjaamossa vaimentavat ääntä ja alentavat melutasoa.

Parempi polttoainetalous
Uusi Stage IV -moottori ilman DPF:ää.

Alhaiset käyttökustannukset
6 %:n polttoainesäästö lastaustyössä (19 % ajossa).

Poikkeuksellista kestävyyttä
ZW150-6:n eturunko on Hitachin kehittämä ja entistäkin vahvempi.

Helppo huoltaa
Helposti aukeavat ja reilunkokoiset luukut.

Tarvitsemme pyöräkuormaajan, joka on erittäin luotettava, ja Hitachi on juuri sitä

Árpád Barabás, omistaja, Barabás

TÄRKEINTÄ ON LUOTETTAVUUS

Hitachi ZW-6 -pyöräkuormaajat tunnetaan luotettavuudestaan, ja niillä saavutetaan poikkeuksellinen suorituskyky sekä tehokkuus suurella käytettävyydellä. ZW150-6:een on suunniteltu lukuisia käyttäjäystävällisiä ominaisuuksia, jotka nopeuttavat ja helpottavat huoltoa sekä auttavat pienentämään käyttökustannuksia.

Minimaaliset seisonta-ajat

ZW150-6:n akkutilaan pääsee helposti käsiksi huoltoa ja akun vaihtoa suorittamaan. Tämä lyhentää seisonta-aikoja ja parantaa käyttövalmiutta.

Nopea huoltaa

Moottoritilan luukut aukeavat reilusti huoltotöiden helpottamiseksi. Tämän ansiosta säännölliset huollot käyvät nopeasti ja varmistavat koneen luotettavan toiminnan.

Parempi polttoainetalous

ZW150-6 tarjoaa paremman polttoainetalouden kuin aiempi malli suoritettaessa kuormausta sivulle ja suoritettaessa kuormaus- ja kuljetustöitä. Näin saadaan huomattavia säästöjä käyttökuluissa.

Helpot huoltotoimet

Turvallisemman ja helpomman huollon varmistamiseksi akun päävirtakytkin kuuluu nyt vakiovarustukseen. Tällä estetään sähköonnettomuudet ja akun purkautuminen pidemmän seisontajakson aikana.

Pienemmät kulut

Uusi Stage IV -moottori ei tarvitse dieselhiukkassuodatinta, mikä alentaa polttoaineen kulutusta ja huollon kuluja.

Huoltokohteet hyvin esillä.

Akun huolto on helppo suorittaa.

Uusi moottori pienentää polttoainekuluja.

ZW150-6:n eturunkoa on vahvistettu.

Tukkeutumattomat jäähdyttimet lisäävät kestävyyttä.

Jokaiselle Hitachi-pyöräkuormaajalle tehtävä lopputarkastus on kuvaava esimerkki Hitachin pyrkimyksestä valmistaa laadultaan virheettömiä tuotteita, jotka ovat vastaus asiakkaiden tarpeisiin.

PÄÄMÄÄRÄNÄ KESTÄVYYS

Vahvistetut komponentit sekä vankat materiaalit varmistavat ZW150-6:n kestävyyden. Niiden ansiosta toiminta on luotettavaa myös erittäin haastavissa olosuhteissa.

Valinnainen pohjapanssari antaa lisäsuojaa.

Parempi suojaus

Valinnainen pohjapanssari suojaa koneen voimansiirron ja voimansiirtoakselin mahdollisilta maassa olevien esineiden aiheuttamilta vaurioilta.

Vahvistetut komponentit

Hitachin suunnittelua olevat erikoisvahvat akselit on otettu käyttöön ZW150-6:ssa kestävyyden parantamiseksi.

Kestävät materiaalit

Korkealaatuisten jäähdyttimien korroosionkestävävyys on parempi ja ne parantavat ZW150-6:n yleistä kestävyyttä.

Maksimaalinen käyttöaika

Tukkeutumattomien jäähdyttimien (WPFR) rivoituksen muoto estää paremmin tukkeutumista. Tämä vähentää jäähdyttimien huollontarvetta.

Ohjaamo on tilava ja näkyvyys erinomainen

Christophe Warnier, kuljettaja, Jan De Nul

USKOMATON MONIPUOLISUUS

Hitachin asiakkaat pitävät ZW-6-pyöräkuormaajaa parhaana vaihtoehtona, joka kuvastaa niiden monipuolisuutta ja soveltuvuutta mitä erilaisimpiin työtehtäviin ja -olosuhteisiin. Lisäksi niiden käyttö on juohevaa ja tehokasta, ja ne tarjoavat paremman tuottavuuden sekä polttoainetaloudellisuuden.

Tehokasta joustavuutta

Tehonostokytkin lisää nopeasti moottorin voimaa, kun sitä välittömästi tarvitaan, tai esimerkiksi ylämäkeen ajettaessa.

Parempi näkyvyys taakse

Pakoputki ja ilmanotto on sijoitettu ja asetettu linjaan siten, että näkyvyys taakse on saatu paremmaksi ja siten myös turvallisuus erilaisissa työkohteissa.

Erinomainen tehokkuus

Työskenneltäessä lumisissa, liukkaissa tai mutaisissa olosuhteissa, ZW150-6:n luistonestojärjestelmä auttaa estämään renkaiden luistoa, mikä vähentää kulumista sekä polttoaineen kulutusta ja siten myös käyttökuluja. ZW150-6 on hyvin tehokas kevyemmissä töissä.

PL-aisasto

ZW150PL-6 säilyttää taakan asennon nostettaessa sekä laskettaessa. Tämän ominaisuuden johdosta kone on erityisen hyvä myös haarukkatöissä.

Loistava suorituskyky

Vetovoiman ohjausjärjestelmän ansiosta aisaston tehosta saadaan erinomainen, kun järjestelmä säätää ajohydrauliikan ja työhydrauliikan oikeaan tasapainoon. Vetovoiman taso on asetettavissa työtavan mukaan.

Näkyvyyttä taakse on parannettu pakoputken ja ilmanoton sijoittelulla.

Aisaston jousitus varmistaa tasaisen työskentelyn.

Luistonestojärjestelmä auttaa estämään renkaiden luistoa liukkailla pinnoilla.

Ohjaamo tarjoaa hiljaisen ja miellyttävän työympäristön.

Huollot on helppo suorittaa maasta käsin.

Hitachi suorittaa Japanissa käyttötestejä pyöräkuormaajiensa ominaisuuksien arvioimiseksi. Tuloksena on ylivoimainen hallittavuus.

ALAN JOHTAVAA LAATUA

Alan johtava suorituskyky-, luotettavuus-, mukavuus- ja turvallisuustaso on saavutettu käyttämällä ZW150-6:ssa laadultaan parhaita komponentteja. Fiksun suunnittelun ansiosta kuljettajalla on 360°:een näkyvyys ja ohjaamo on luokkansa hiljaisimpia.

Peruutuskamera parantaa näkyvyyttä joka suuntaan.

Pienemmät päästöt

SCR-järjestelmä ruiskuttaa ureaa pakokaasun sekaan vähentämään päästöjen typen oksidien määrää. Tämä huipputeknologia on ympäristöystävällinen ja lisäksi se täyttää EU:n Stage IV -päästömääräykset.

Hyvin esillä olevat huoltokohteet

Moottorin ilmansuodatin on nyt sijoitettu moottoritilan takaosaan, ja siksi siihen pääsee hyvin käsiksi maassa seisten huoltotöiden yhteydessä. Myös ureasäiliön sijoituksessa on ajateltu huollon helppoutta.

Erinomainen näkyvyys

360 asteen näkyvyys tilavasta ohjaamosta luo miellyttävän työympäristön ja auttaa parantamaan turvallisuutta ja tuottavuutta. Peruutuskamera parantaa osaltaan näkyvyyttä ja turvallisuutta työkohteessa.

Parempi mukavuus

Ohjaamon äänieristystä on parannettu merkittävästi melutason alentamiseksi ja tarjoamaan kuljettajalle hiljaisemman työympäristön. Hiljaisen moottorin ansiosta kone tarjoaa meluttomampaa suorituskykyä ja sopii siksi työskentelyyn kaupunkiympäristössä.

ZW150-6 on suunniteltu ja valmistettu käyttämällä markkinoiden johtavaa japanilaisteknologiaa

HCME-pyöräkuormaajat, johtaja Vasilis Drougkas

AINUTLAATUISTA TEKNOLOGIAA

Hitachin kehittämä edistyksellinen teknologia on ZW150-6:n ydin. Se vaikuttaa kaikkeen pyöräkuormaajan ympäristöystävällisyydestä kuljettajalle tarjoutuvaan mukavuuteen ja turvallisuuteen. Teknologialähtöinen ajattelu antaa Hitachille mahdollisuuden vastata maanrakennusalan uusin tarpeisiin ja parantaa asiakaskokemusta.

Pienempi huollon tarve

Uudessa, Stage IV -määräykset täyttävässä moottorissa on suuritilavuuksinen, jäähdytetty EGR-järjestelmä, yhteispaineruiskutus ja DOC-katalysaattori. Tämä auttaa vähentämään polttoainekuluja ja huoltotarpeita.

Pienemmät ympäristövaikutukset

ZW150-6:n sammutuautomatiikka vähentää turhaa polttoaineen kulutusta sekä vähentää melua ja päästöjä.

Optimaalinen suorituskyky

Ykkösvaihteen nopeudensäädin ryömintäkytkimen yhteydessä optimoi ZW150-6:n käytön erilaisilla työmailla ja hydraulisten lisälaitteiden kanssa.

Etäseuranta

Global e-Service antaa ZW150-6:n omistajalle mahdollisuuden seurata Hitachi-koneittensa toimintaa Owner's Site (online 24/7) ja ConSite (automaattinen kuukausiraportointi) sovellusten avulla. Ne auttavat maksimoimaan tehokkuuden, minimoimaan seisonta-ajat ja parantamaan kokonaissuorituskykyä.

Pehmeät liikkeet

ZW150-6:n käsittely on helppoa HST-ajojärjestelmän ansiosta. Kuljettaja voi valita kahdesta ajotavasta tehtävään ja maastoon sopivamman ja se mahdollistaa pehmeän siirtymisen eri nopeuksien välillä.

Ykkösvaihteen nopeudensäädin optimoi suorituskyvyn erilaisissa työympäristöissä.

HST-ohjausjärjestelmä mahdollistaa jouhevan käytettävyyden.

Uusi moottori ja SCR-järjestelmä pienentävät päästöjä.

Olemme erittäin tyytyväisiä Hitachi-pyöräkuormaajan laatuun ja alhaisiin omistuskustannuksiin

Phil Meuser-Schaede, omistaja, Trasswerke Meurin

PIENEMMÄT OMISTAMISEN KOKONAISKULUT

SUPPORT CHAIN

Hitachi on luonut Support Chain -tuotetukiohjelman, jolla varmistetaan optimaalinen tehokkuus sekä paras mahdollinen tehokkuus, lyhyet seisonta-ajat, alhaiset käyttökulut ja korkea jälleenmyyntiarvo.

Global e-Service

Hitachi on kehittänyt kaksi etäseuranta-järjestelmää osaksi Global e-Service online-sovellusta. Owner's Site ja ConSite ovat osa konetta, joka lähettää päivittäin käyttötietoja GPRS- tai satelliittiyhteydellä osoitteeseen www.globaleservice.com. Owner's Site -sivuille pääsee milloin vain ja sieltä saa tärkeät tiedot työmaalla tarvittavasta tuesta.

Käyttötuntien ja seisonta-aikojen vertailu auttaa parantamaan tehokkuutta. Huolto-ohjelmien tehokkaalla hallinnalla saadaan käyttövalmius pidettyä korkeana. Myös käyttökuluja voidaan hallita analysoimalla polttoaineen kulutusta. Jokaisen koneen sijainti ja liikkeet näytetään selkeästi välttämättömiä suunnittelutoimia varten.

Automaattinen raportointisovellus – ConSite – lähettää kuukausittain sähköpostitse yhteenvedon jokaisen koneen Global e-Service -palveluun lähettämistä tiedoista. Tiedot sisältävät: päivittäiset käyttötunnit ja polttoaineen kulutustiedot; tilastot käyttötilasuhteista sekä vertailun polttoaineen kulutuksesta ja tehokkuudesta ja lisäksi CO_2-päästölukemat.

Tekninen tuki

Jokainen Hitachi-huoltomies saa täyden teknisen koulutuksen HCME:ltä Amsterdamissa. Koulutusjaksot tarjoavat pääsyn samoihin teknisiin tietoihin, jotka ovat Hitachin laadunvarmistusosaston ja suunnittelukeskusten käytössä. Teknikot voivat näin yhdistää tämän maailmanlaajuisen tietämyksen omaan paikalliseen kieleensä ja kulttuuriinsa ja tarjota korkeimman tason tuotetuen.

Global e-Service

Tekninen tuki

Hitachi Parts

Pidennetty takuu ja huoltosopimukset

Jokaisella uudella Hitachi ZW-6:lla on täysi valmistajan takuu. Lisäsuojaksi, esimerkiksi ankarissa olosuhteissa tai laitteiden korjauskulujen minimoimiseksi, Hitachi-jälleenmyyjät tarjoavat ainutlaatuisen pidennetyn takuun, jota kutsutaan nimellä HELP (Hitachi Extended Life Program), sekä kattavia huoltosopimuksia. Näiden avulla voidaan optimoida jokaisen koneen suorituskyky, minimoida seisonta-ajat ja varmistaa korkea jälleenmyyntiarvo.

Osat

Hitachi tarjoaa laajan valikoiman nopeasti saatavilla olevia varaosia, jotka toimitetaan HCME:n alankomaissa sijaitsevasta 53 000 m^2 Euroopan varaosakeskuksesta.

- Hitachi Genuine Parts: pitävät koneesi toimintakunnossa pidempään alhaisemmin käyttö- ja huoltokuluin.

- Hitachi Select Parts ja 2Genuine Parts: erityisesti vanhemmille koneille, edullisemmin, laadultaan luotettavia osia, joilla on valmistajan takuu.

- Performance Parts: tehty erittäin vaativiin olosuhteisiin, suunniteltu kestämään ja antamaan paremman suorituskyvyn tai pidemmän käyttöiän.

- Tehdaskunnostetut komponentit: tarjoavat taloudellisesti kannattavan ratkaisun, ne ovat paras vaihtoehto, kun tarvitaan vaihto-osia ennaltaehkäisevään huoltoon.

Olipa valintanne mikä tahansa, Hitachi-maanrakennuskoneiden tunnettu laatu on varmistettu.

Kompaktit pyöräkuormaajat

ZAXIS-kaivukoneet

EH-maansiirtoautot

Kehitämme maanrakennuskoneita, jotka edistävät vauraan asukkailleen miellyttävien yhteisöjen luomista

Koutarou Hirano, HCM:n pääjohtaja

RAKENNAMME PAREMPAA TULEVAISUUTTA

Vuonna 1910 perustettu Hitachi, Ltd. on rakentunut periaatteelle hyödyttää ihmisten ja yhteisöjen toimintaa teknologian avulla. Tämä toimii edelleen innoituksena Hitachi-konsernin luotettaville ratkaisuille, jotka vastaavat tämän päivän haasteisiin ja auttavat luomaan parempaa maailmaa.

Hitachi, Ltd. on yksi maailman suurimmista yhtiöistä ja sillä on valtava määrä innovatiivisia tuotteita ja palveluja. Ne on luotu haastamaan tavanomainen ajattelu, parantamaan sosiaalista infrastruktuuria ja edistämään kestävää yhteiskuntaa.

Hitachi Construction Machinery Co., Ltd. (HCM) perustettiin vuonna 1970 Hitachi, Ltd:n tytäryhtiöksi ja se on kasvanut yhdeksi maailman suurimmista maanrakennuskoneiden toimittajista. Yhtiö tunnettiin edelläkävijänä hydraulisten kaivukoneiden valmistajien joukossa, mutta nykyään HCM valmistaa myös pyöräkuormaajia, maansiirtoautoja, tela-alustaisia nostureita ja erikoiskoneita huippunykyaikaisissa tehtaissaan eri puolilla maailmaa.

Hitachin maanrakennuskoneissa käytetään uusinta tekniikkaa ja ne tunnetaan korkeimmat laatuvaatimukset täyttävinä. Ne soveltuvat mitä erilaisimpiin teollisiin töihin ja ovat jatkuvasti kovassa käytössä kaikkialla maailmassa luomassa infrastruktuuria turvalliselle ja hyvälle elämälle, hyödyntämässä luonnonvaroja ja jälleenrakennustehtävissä.

Hitachi ZW -pyöräkuormaajat tunnetaan luotettavina, kestävinä ja monipuolisina koneina, jotka tarjoavat korkeimman tason tuottavuuden kaikkein haastavimmissakin olosuhteissa. Ne on suunniteltu pitämään omistajalle aiheutuvat kokonaiskulut alhaisempina ja tarjoamaan kuljettajalle paras käyttömukavuus ja turvallisuus.

EX-sarjan erikoissuuret kaivukoneet

TEKNISET TIEDOT

MOOTTORI

Malli	CUMMINS QSB4.5
Tyyppi	Nelitahtinen, vesijäähdytteinen, suoraruiskutus
Moottorin ilmanotto	Turboahdin ja välijäähdytys
Pakokaasujen jälkikäsittely	DOC- ja SCR-järjestelmät
Sylinterien lukumäärä	4
Nimellisteho	
ISO 14396, brutto	104 kW (141 hv) / 2 200 min^{-1} (kierr./min)
ISO 9249, netto	103 kW (140 hv) / 2 200 min^{-1} (kierr./min)
Suurin vääntömomentti	597 Nm / 1 500 min^{-1} (kierr./min)
Syl. halkaisija x iskunpituus	107 mm x 124 mm
Iskutilavuus	4,460 L
Akut	2 x 12 V
Ilmanpuhdistin	Kuiva kaksielementtinen, tukkeutumisenilmaisin
Päästöt	Täyttää määräykset EU stage IV ja US EPA Tier 4 Final

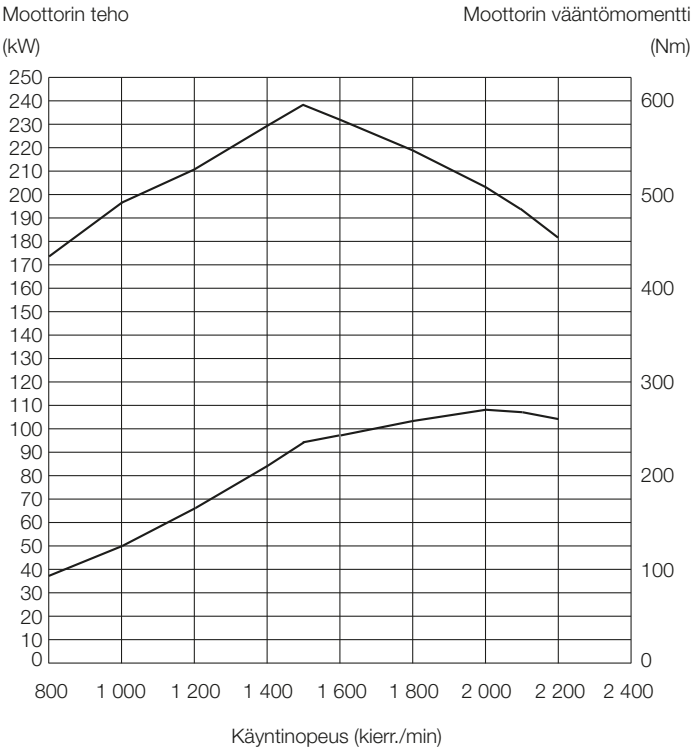

VOIMANSIIRTO

Vaihteisto	Sähköisesti ohjattu 2-moottorinen hydrostaattinen voimansiirto summaavalla vaihteistolla, vaihdelaatikko: kiinteä välityssuhde, powershift-vasta-akselityyppi
Jäähdytystapa	Pakotettu kierto
Ajonopeus* Eteen/Taakse	
1.	7,0 / 7,0 km/h
2.	13,0 / 13,0 km/h
3.	20,0 / 20,0 km/h
4.	39,0 / 39,0 km/h

* 20.5 R25 (L3) -renkain

AKSELIT JA VOIMANSIIRTO

Vetojärjestelmä	Nelipyöräveto
Etu- & taka-akseli	Puolikevennetty
Etuakseli	Kiinnitetty eturunkoon
Taka-akseli	Keinutyyppinen
Alennusvaihde ja tasauspyörästö	Kaksivaiheinen alennusvaihteisto, proportionaalinen tasauspyörästö
Keinuntakulma	Yhteensä 20° (+10°, -10°)
Vetopyörästöt	Reilusti mitoitetut planeettavaihteet akselien sisäpäässä

RENKAAT

Rengaskoko	20.5 R25 (L3)
Valinnainen	Katso vakio- ja lisävarusteluettelo

JARRUT

Käyttöjarru	Täyshydrauliset, märät 4-pyörälevyjarrut akselien sisäpäässä. Erilliset etu- ja takajarrupiirit, HST-järjestelmä (Hydro Static Transmission) antaa lisää jarrutustehoa
Pysäköintijarrut	Jousitoiminen, hydraulisesti vapautuva järjestelmä, märkälevytyyppi

OHJAUSJÄRJESTELMÄ

Tyyppi	Runko-ohjaus
Kääntökulma	Kumpaankin suuntaan 40°; yhteensä 80°
Sylinterit	Kaksitoiminen mäntä
Lukumäärä x Halkaisija x Iskunpituus	2 x 65 mm x 419 mm

HYDRAULIJÄRJESTELMÄ

Aisaston ja kauhan ohjaus monitoimiohjaussauvalla

Aisaston hallintalaitteet	Neliasentoinen hallintavipu: Nosto, pito, lasku, kellunta
Kauhan ohjauksessa automaattipalautus kaivuasentoon	Kolmeasentoinen hallintavipu ; kiinni, pito, tyhjennys
Pääpumppu (lastaus & ohjaus)	Hammaspyöräpumppu 194 L/min / 2 200 min^{-1} (kierr./min) / 20,6 MPa (210 kgf/cm^2)
Paineenrajoituksen asetus	20,6 MPa (210 kgf/cm^2)
HST-lataus-pumppu	Hammaspyöräpumppu 53,9 L/min / 2 200 min^{-1} (kierr./min) / 2,45 MPa (25 kgf/cm^2)
Voimansiirron latauspumppu	Hammaspyöräpumppu 17,6 L/min / 2 200 min^{-1} (kierr./min) / 1,96 MPa (20 kgf/cm^2)
ZW150-6 Hydraulisylinterit	
Tyyppi	Kaksitoiminen
Lukumäärä x Halkaisija x Iskunpituus	Aisasto: 2 x 125 mm x 760 mm Kauha: 1 x 150 mm x 495 mm
ZW150PL-6 Hydraulisylinterit	
Tyyppi	Kaksitoiminen
Lukumäärä x Halkaisija x Iskunpituus	Aisasto: 2 x 125 mm x 760 mm Kauha: 2 x 110 mm x 1 005 mm
Suodattimet	10 mikronin täysvirtapaluusuodatin säiliössä

Hydraulisen liikkeen kesto	ZW150-6	ZW150PL-6
Nostoaisaston nosto	6,0 s	6,0 s
Nostoaisaston lasku	4,5 s	3,4 s
Kauhan tyhjennys	1,4 s	3,4 s
Yhteensä	11,9 s	12,8 s

TÄYTTÖTILAVUUDET

Polttoaine	205 L
Jäähdytinneste	20 L
Moottoriöljy	16 L
Etuakselin tasauspyörästö & pyörännavat	25 L
Taka-akselin tasauspyörästö & pyörännavat	25 L
Hydrauliöljysäiliö	80 L
DEF/AdBlue®-säiliö	12 L

MITAT & TEKNISET TIEDOT ZW150-6

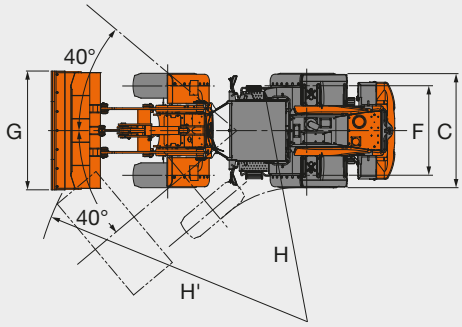

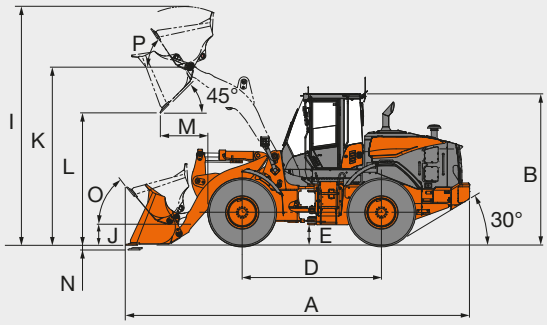

Kauhan tyyppi			Vakioaisasto		Korkean noston aisasto			
			Yleismalli		Yleismalli			
			Pulttikiinnitteiset leikkuureunat	Hitsattavat adapterit & kynnet	Pulttikiinnitteiset leikkuureunat	Hitsattavat adapterit & kynnet	Pulttikiinnitteiset leikkuureunat	Hitsattavat adapterit & kynnet
Kauhan tilavuus	ISO-tilavuus (kukkura)	m³	2,3	2,2	2,0	1,9	2,3	2,2
	ISO-tilavuus (tasattu)	m³	1,9	1,8	1,6	1,6	1,9	1,8
A Kokonaispituus		mm	7 465	7 635	7 945	8 115	8 040	8 210
B Kokonaiskorkeus		mm	3 265					
C Leveys renkaista		mm	2 490					
D Akseliväli		mm	3 000					
E Maavara		mm	430					
F Raideleveys		mm	1 930					
G Kauhan leveys		mm	2 535					
H Kääntösäde (ulomman renkaan keskeltä)		mm	5 085					
H' Kuormaajan kääntötila, kauha kuljetusasennossa		mm	5 955	6 000	6 135	6 185	6 160	6 215
I Suurin työkorkeus		mm	5 110	5 110	5 375	5 375	5 470	5 470
J Kauhan tapin korkeus, kuljetusas.		mm	515	515	515	515	515	515
K Kauhan tapin korkeus, ylin asento		mm	3 835	3 835	4 200	4 200	4 200	4 200
L Tyhjennyskorkeus, 45 astetta, ylin asento		mm	2 810	2 690	3 230	3 120	3 170	3 050
M Ulottuma, 45 ast. tyhjennys, ylin asento		mm	1 040	1 180	1 170	1 300	1 240	1 370
N Kaivusyvyys (vaakasuuntaan)		mm	110	90	290	280	290	280
O Suurin kallistus taakse kuljetusasennossa		astetta	46					
P Kallistus taakse yläasennossa		astetta	55		50			
Staattinen kaatokuorma*	Suorana	kg	10 220	10 350	8 200	8 320	8 050	8 170
	Kääntö ääriasennossa (40 ast.)	kg	8 860	8 980	7 080	7 200	6 930	7 050
Irrotusvoima		kgf	9 800	8 450	10 430	11 070	9 590	8 280
		kN	96,1	82,9	102,3	108,5	94,1	81,1
Työpaino *		kg	12 290	12 250	12 500	12 430	12 520	12 480

Huom.: Kaikkien mittojen, painojen ja suorituskykytietojen perustana ovat ISO 6746-1:1987, ISO 7137:2009 ja ISO 7546:1983
*: Tähdellä merkityt staattinen kaatokuorma ja työpaino sisältävät 20.5R25 (L3) renkaat (ilmatäytteiset), voiteluaineet, polttoaineen (täysi säiliö) ja kuljettajan painon.
Koneen vakaus ja työpaino ovat riippuvaisia vastapainosta, rengaskoosta ja käytettävistä lisälaitteista.

PAINOJEN & TEKNISTEN TIETOJEN MUUTOKSET

Vaihtoehtoiset varusteet		Työpaino (kg)	Kaatokuorma (kg)		Kokonaisleveys (mm) (renkaan ulkosivu)	Kokonaiskorkeus (mm)	Kokonaispituus (mm)
			Suorassa	Kääntö ääriasennossa			
Renkaat	20.5R25(L3)XHA2	±0	±0	±0	±0	±0	±0
	20.5R25(L5)XLD D2A	+460	+330	+290	+25	+30	-25
	20.5R25(L5)XMINE D2 PRO	+620	+450	+400	+20	+35	-30
Pohjalevy		+70	+50	+40	±0	±0	±0

KAUHAN VALINTAOPAS

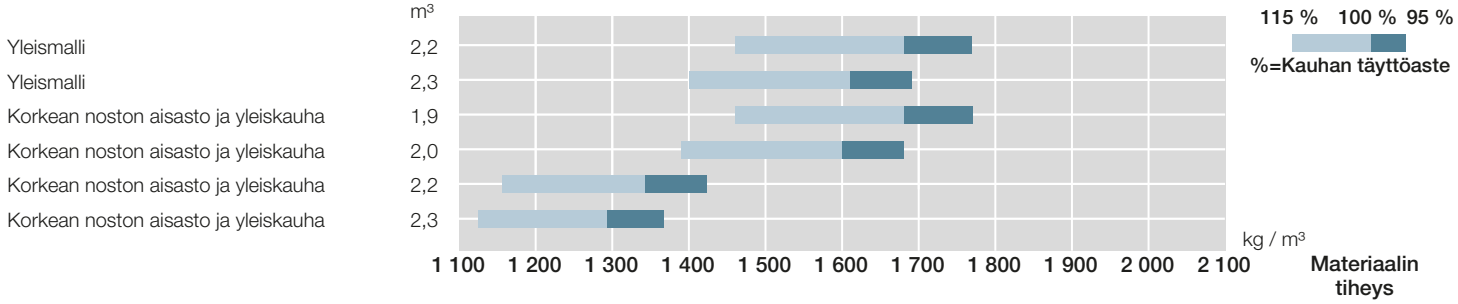

MITAT & TEKNISET TIEDOT ZW150PL-6

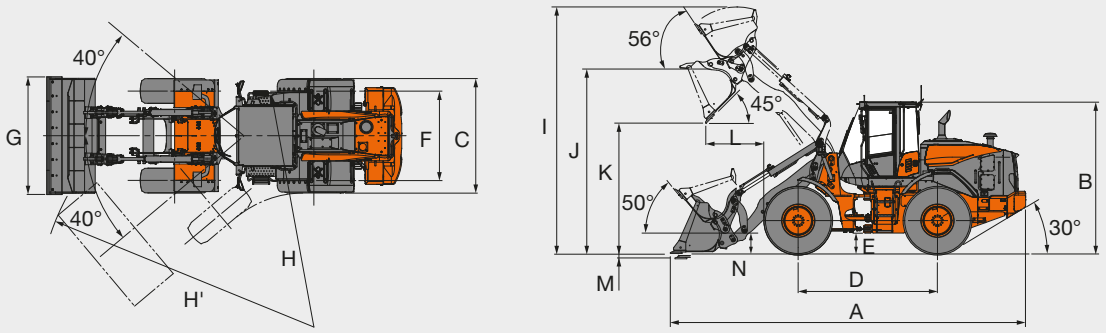

Kauhan tyyppi			Yleismalli	
			Pulttikiinnitteiset leikkuureunat	Hitsattavat adapterit ja & kynnet
Kauhan tilavuus	ISO-tilavuus (kukkura)	m^3	2,1	2,0
	ISO-tilavuus (tasattu)	m^3	1,7	1,7
A Kokonaispituus		mm	7 800	7 980
B Kokonaiskorkeus		mm	3 265	
C Leveys renkaista		mm	2 490	
D Akseliväli		mm	3 000	
E Maavara		mm	430	
F Raideleveys		mm	1 930	
G Kauhan leveys		mm	2 535	
H Kääntösäde (ulomman renkaan keskeltä)		mm	5 085	
H' Kuormaajan kääntötila, kauha kuljetusasennossa		mm	5 980	6 030
I Suurin työkorkeus		mm	5 290	
J Korkeus kauhan tappiin, ylin asento		mm	3 980	
K Tyhjennyskorkeus, 45 astetta, ylin asento		mm	2 800	2 680
L Ulottuma, 45 ast. tyhjennys, ylin asento		mm	1 250	1 380
M Kaivusyvyys (vaakasuuntaan)		mm	110	100
N Kauhan tapin korkeus kuljetusasennossa		mm	525	
Kauhan paino		kg	1 290	1 240
Staattinen kaatokuorma*	Suorana	kg	8 990	9 030
	Kääntö ääriasennossa (40 ast.)	kg	7 760	7 800
Irrotusvoima		kg	10 900	9 560
		kN	106,9	93,7
Työpaino *		kg	13 100	13 050

HAARUKALLA VARUSTETTUNA

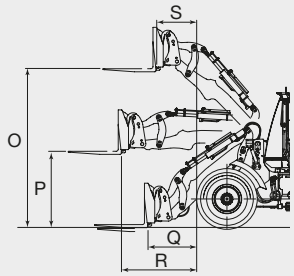

Lisälaitteen tyyppi			Haarukka
O Suurin pinoamiskorkeus		mm	3 740
P Haarukan korkeus suurimmalla ulottumalla		mm	1 810
Q Ulottuma maan tasossa		mm	1 170
R Suurin ulottuma		mm	1 790
S Ulottuma ylimmässä pinoamiskork.		mm	990
Staattinen kaatokuorma	Suorassa	kgf	8 220
	Kääntö ääriasennossa (40 ast.)	kgf	7 130
Suurin hyötykuorma, EN 474-3, 80 %		kg	5 600
Suurin hyötykuorma, EN 474-3, 60 %		kg	4 200
Haarukkapiikin pituus		mm	1 220
Työpaino *		kg	12 900

Huom.: Kaikkien mittojen, painojen ja suorituskykytietojen perustana ovat ISO 6746-1:1987, ISO 7137:1997, ISO 7546:1983 ja ISO 8313:1989
*: Tähdellä merkityt staattinen kaatokuorma ja työpaino sisältävät 20.5R25 (L3) renkaat (ilmatäytteiset), voiteluaineet, polttoaineen (täysi säiliö) ja kuljettajan painon. Koneen vakaus ja työpaino ovat riippuvaisia vastapainosta, rengaskoosta ja käytettävistä lisälaitteista.

PAINOJEN & TEKNISTEN TIETOJEN MUUTOKSET

Vaihtoehtoiset varusteet		Työpaino (kg)	Kaatokuorma (kg)		Kokonaisleveys (mm) (renkaan ulkosivu)	Kokonaiskorkeus (mm)	Kokonaispituus (mm)
			Suorassa	Kääntö ääriasennossa			
Renkaat	20.5R25(L3)XHA2	±0	±0	±0	±0	±0	±0
	20.5R25(L5)XLD D2A	+460	+290	+250	+25	+30	-25
	20.5R25(L5)XMINE D2 PRO	+620	+400	+340	+20	+35	-30
Pohjalevy		+70	+50	+40	±0	±0	±0

KAUHAN VALINTAOPAS

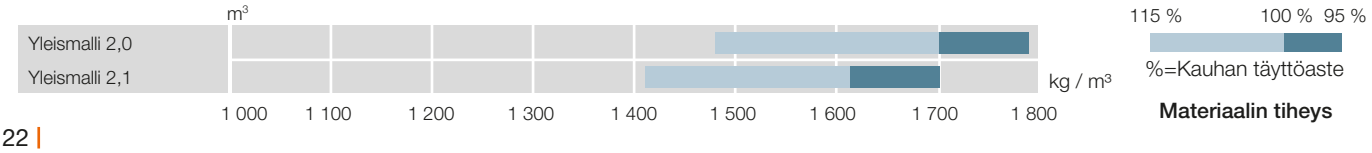

VARUSTEET

● ..... Vakiovarusteet ○ ..... Lisävarusteet

OHJAAMON LAITTEET	ZW150-6	ZW150PL-6
Säädettävä ohjauspylväs, sivuun siirtyvä	●	●
Tuhkakuppi, tupakansytytin	●	●
Automaatti-ilmastointi*		
yhdellä tuloilmansuodattimella	●	●
kaksi tuloilmansuodatinta	○	○
Vaatekoukku	●	●
Etu/Takaikkunan huurteenpoisto	●	●
Käsinelokero	●	●
AM/FM-radio		
AM/FM-radio, AUX-liitin soittimelle	●	●
AM/FM/DAB+ -radio, Bluetooth ja Aux-liitäntä digitaalisoittimelle	○	○
Taustakamera & näyttö	●	●
Taustapeilit		
2, ohjaamossa	●	●
2, ulkopuolella, lähialuepeili	●	●
2, ulkopuolella, lämmitetty, lähialuepeili	○	○
Kelautuva turvavyö, 50 mm	●	●
ROPS (ISO 3471), FOPS (ISO 3449): monitasoinen äänen- ja tärinänvaimennuskiinnitys	●	●
Lattiamatto	●	●
Istuin		
Ilmajousitettu istuin, niskatuki, lämmitys, kangasverhoilu, korkea selkänoja; säädöt: vaimennus, istuimen kallistus, istuimen syvyys, paino-korkeus, asema pituussuunnassa, kallistuskulma, käsinojan kulma, niskatuen korkeus ja kulma, ristiselän tuki	●	●
Ilmajousitettu istuin kovaan käyttöön, varusteina vaakasuuntainen jousitus, niskatuki, lämmitys, kangasverhoilu, korkea selkänoja; säädöt: vaimennus, istuimen kallistus, istuimen syvyys, paino-korkeus, asema pituussuunnassa, kallistuskulma, käsinojan kulma, niskatuen korkeus ja kulma, ristiselän tuki	○	○
Säilytystila		
Kupinpidike	●	●
Soittimen pidike	●	●
Paperinpidin	●	●
Kuuma/kylmä kotelo	●	●
Säilytystasku istuimen takana	●	●
Aurinkosuojakalvo etulasissa	○	○
Häikäisysuoja	●	●
Pintakuvioitu ohjauspyörä, rattinuppi	●	●
Sävytetyt turvalasit: tuulilasi laminoitu, muut karkaistu	●	●
Lasinpesimet edessä ja takana	●	●
Lasinpyyhkimet edessä ja takana	●	●

SÄHKÖJÄRJESTELMÄ	ZW150-6	ZW150PL-6
Peruutushälytin	●	●
Päävirtakytkin	●	●
Suurtehoakut (155AH-900A)	●	●
12 V pistoke	●	●

VALOT	ZW150-6	ZW150PL-6
Jarru- ja takavalot (LED)	●	●
Äärivalot	●	●
Ajovalot	●	●
Vilkkumajakka	○	○
Suuntavilkut ja hätävilkku	●	●

* Sisältää fluorattuja kasvihuonekaasuja, kylmäainetyyppi: HFC-143a, GWP: 1430, määrä: 0,90 kg, vastaa CO_2e: 1,29 t.

VALOT	ZW150-6	ZW150PL-6
Työvalot		
2, halogeenivaloa eteen ohjaamon päällä	●	●
2, LED-valoa eteen ohjaamon päällä	○	○
2, lisävaloa eteen ohjaamon päällä, halogeeni	○	○
2, lisävaloa eteen ohjaamon päällä, LED	○	○
2, halogeenivaloa taakse ohjaamon päällä	○	○
2, LED-valoa taakse ohjaamon päällä	○	○
2, halogeenivaloa taakse jäähdyttimen säleikössä	●	●
2, LED-valoa taakse jäähdyttimen säleikössä	○	○

VOIMANSIIRTO	ZW150-6	ZW150PL-6
Ryömintänopeuskytkin	●	●
Tasauspyörästö		
TPD (proportionaalinen tasauspyörästö, edessä ja takana)	●	●
LSD (kitkalukko, etu ja taka-akseli)	○	○
Nopeusrajoitin (20 km/h)	○	○
Sähköisesti ohjattu HST-järjestelmä	●	●
Eteen/Taakse valitsin	●	●
Eteen/Taakse painike	●	●
Power-käyttötilakytkin	●	●
Pidonohjauskytkin	●	●
1. vaihteen nopeusrajoitin	●	●

MOOTTORI	ZW150-6	ZW150PL-6
Ilman sisäänotto		
Tuloilman esipuhdistin (Sykloni)	●	●
Esipuhdistin (Turbo II)	○	○
Kaksivaiheinen ilmansuodatin	●	●
Tukkeutumia estävä jäähdytin (väljempi rivoitus)	●	●
Automaattisesti suuntaa vaihtava puhallin, lämpötilaohjaus	●	●
Moottoriöljyn suodatinpatruuna	●	●
Patruunatyyppinen polttoaineen esisuodatin (sis. vedenerottimen)	●	●
Patruunatyyppinen polttoaineen pääsuodatin	●	●
Jäähdytysnesteen tarkastuslasi	●	●
DEF/AdBlue®-säiliö ISO-magneettisovittimella	●	●
Sammutusautomatiikan ohjausjärjestelmä	●	●
Moottoriöljyn tyhjennyshana	●	●
Tuulettimen suoja	●	●

VALVONTAJÄRJESTELMÄ	ZW150-6	ZW150PL-6
Mittarit: jäähdytinnesteen lämpötila, polttoaine, HST-öljyn lämpötila	●	●
Merkkivalot: ilmansuodattimen huolto, äärivalot, ohjaussauvan lukitus, tyhjennyksen varoitus, hätätilaohjaus, moottorin varoitusvalo, jäähdyttimen puhdistuspuhallus, ajosuunnan valintakytkin, polttoainesuodattimen huolto, kaukovalot, HST-öljyn lämpötila, HST-varoitus, kunnossapitomuistutus, seisontajarru, Power-käyttötila, hehkutus, turvavyö, huoltomuistutus, suuntamerkkivalot, vedenerotin, työvalot, pakokaasun käsittelylaitteen huoltokehotus (keltainen), pakokaasun käsittelylaitteen huollon eston hälytys (keltainen)	●	●
LCD-näyttö: kello, ECO, F-N-R/valittu ajosuunta, käyttötunnit, matkamittari, huoltovälit, ajonvakautus, nopeusmittari, vedonohjauskytkin, DEF/AdBlue® -nestemäärä	●	●
Varoitusvalot: jarrunesteen paine, moottoriöljyn paine, hydrauliöljyn määrä, ylikuumeneminen, ohjauksen öljynpaine, Urea-hälytys	●	●

JARRUJÄRJESTELMÄ	ZW150-6	ZW150PL-6
Erilliset etu- ja takajarrupiirit	●	●
Märät, hydraulitoimiset nelipyörälevyjarrut akseleiden sisäpäässä	●	●
Jousitoiminen/Hydraulisesti vapautuva seisontajarru	●	●

HYDRAULIJÄRJESTELMÄ	ZW150-6	ZW150PL-6
Kauhan automaattinen tasain	●	●
Hallintavivut		
Kolmikarainen hallintaventtiili		
Monitoimihallintavipu & AUX 3. toiminnolle	●	–
2 vipua & AUX-vipu 3. toiminnolle - Sisäpuolinen kaavio (3:s - kauha - nostovarsi)	○	–
Nelikarainen päähallintaventtiili		
MF ohjain & lisähydrauliikan joystick vipu 3:nnelle & 4:nnelle toiminnolle	○	–
2 vipua & AUX, 2 vipua 3:nnelle & 4:nnelle toiminnolle - Sisäpuolinen kaavio (4:s - 3:s - kauha - nostovarsi)	○	–
Viisikarainen päähallintaventtiili		
Monitoimihallintavipu & AUX 3. toiminnolle	–	○
2 vipua & AUX-vivut 3. toiminnolle - Sisäpuolinen kaavio (3:s - kauha - nostovarsi)	–	○
Hallintavipujen turvalukitus	●	●
Hydrauliikan suodattimet	●	●
Nostoliikkeen rajoitinjärjestelmä	●	●
Nostoaisan kellunta järjestelmä	●	●
Säiliön pinnankorkeuden tarkastusikkuna	●	●
Kulun hallintajärjestelmä (OFF-AUTO)	●	●

RENKAAT	ZW150-6	ZW150PL-6
20.5R25 (L3) XHA2	●	●
20.5R25 (L5) XLDD2	○	○
20.5R25 (L5) XMINED2 PRO	○	○
20.5R25 (L2) XSNOPLUS	○	○

MUUT VARUSTEET	ZW150-6	ZW150PL-6
Käännön lukitustanko	●	●
Pohjalevy (ruuvikiinnitys)	○	○
Kauhan leikkuureunan suojus	○	○
Kauhansylinterin suoja	○	○
Vastapaino, yhdysrakenteinen	●	●
Hinaustappi lukkosokalla	●	●
Hätäohjaus	●	●
Lokasuojat		
20.5 R25-renkaat (etulokasuojat & täysin peittävät takalokasuojat, roiskeläpät)	●	●
Tuulilasin suoja	○	○
Global e-Service	●	●
Nostoaisasto		
Korkean noston aisasto	○	–
PL-varsisto	–	●
Vakioaisasto	●	–
Nosto- ja sidontakoukut	●	●
Koneen tieto-ohjain	●	●
Varkaussuoja		
Akkujen suojakotelo lukkosalvalla	●	●
Lukittava moottoritila	●	●
Lukittava polttoainesäiliön korkki	●	●
Pikakytkentä (ISO 23727)	–	●
Jäähdyttimen pölysuojaverkko	○	○
Takarekisterikilven kiinnitys	○	○
Tieliikennevarustus		
Varustus tiekäyttöön Saksassa: takarekisterkilven pidin, heijastintarra, pyöräkiilat	○	○
Varustus tieliikennekäyttöön Italiassa: ohjaamovalot, kauhan leikkuureunan suojuus, nivelen pystäytin, takarekisterikilven pidin, heijastintarra, vilkkumajakka	○	○
Varustus tiekäyttöön Espanjassa: takarekisterikilven pidin, vilkkumajakka	○	○
Työkalusarja	●	●
Pyöräkiilat	○	○

Vakio- ja lisävarustevalikoimissa saattaa esiintyä maakohtaisia eroja.
Kysy yksityiskohdista lisää omalta Hitachi-maahantuojaltasi.

HITA

MUISTIINPANOJA

MUISTIINPANOJA

Ennen tämän koneen ja sen GPRS-pohjaisen tiedonvälitysjärjestelmän käyttämistä koneen kohdemaan rajojen ulkopuolella voivat tietyt muutostyöt olla tarpeen, jotta kone vastaa kyseisen maan paikallisia määräyksiä ja lain vaatimuksia (turvallisuusstandardit mukaan luettuina). Älä vie konetta toiseen maahan tai käytä sitä kohdemaan rajojen ulkopuolella ennen kuin tarpeelliset muutostyöt on tehty ja koneen vaatimuksenmukaisuus varmistettu. Ota yhteys koneen myyjään, jos sinulla on kysyttävää vaatimuksenmukaisuudesta.

Hitachi Construction Machinery
www.hitachicm.eu

Valmistaja pidättää itsellään oikeuden muuttaa tämän esitteen tietoja ilman ennakkoilmoitusta. Piirroksissa ja kuvissa olevissa koneissa saattaa esiintyä valinnaisia lisävarusteita ja vakiovarusteiden värityksissä ja ominaisuuksissa saattaa esiintyä pieniä eroavuuksia. Ennen koneen käyttöä sinun tulee lukea ja omaksua käyttöoppaassa annetut ohjeet koneen oikeista käyttötavoista.

KL-FI136EUP

Painettu Euroopassa