ZAXIS-6-sarja

HITACHI

Reliable solutions

ZAXIS170W

HYDRAULINEN KAIVUKONE

Mallikoodi : ZX170W-6

Moottoriteho : 128,4 kW (ISO14396)

Työpaino : 17 300 – 19 100 kg

Kauha, ISO-standardi : 0,52 – 0,82 m³

ZX170W-6. EI KOMPROMISSEJA

ZX170W-6:n käyttö ja käsittely on helppoa monilla erilaisilla työmailla, ja se on poikkeuksellisen monikäyttöinen soveltuen mitä moninaisimpiin tehtäviin. Siinä on alan huipputeknologiaa Hitachilta, mutta sen käyttäjäystävällisyydestä ei ole tingitty.

Hitachin pyöräalustaisissa kaivukoneissa on sama korkealaatuinen konetekniikka, luotettavuus ja kestävyys kuin tela-alustaisissa malleissa. Erinomaisen vakauden, voimaa ajoon ja kääntöliikkeisiin sekä vaikuttavaa notokykyä tarjoava ZX170W-6 on mitä parhain yleistyökone.

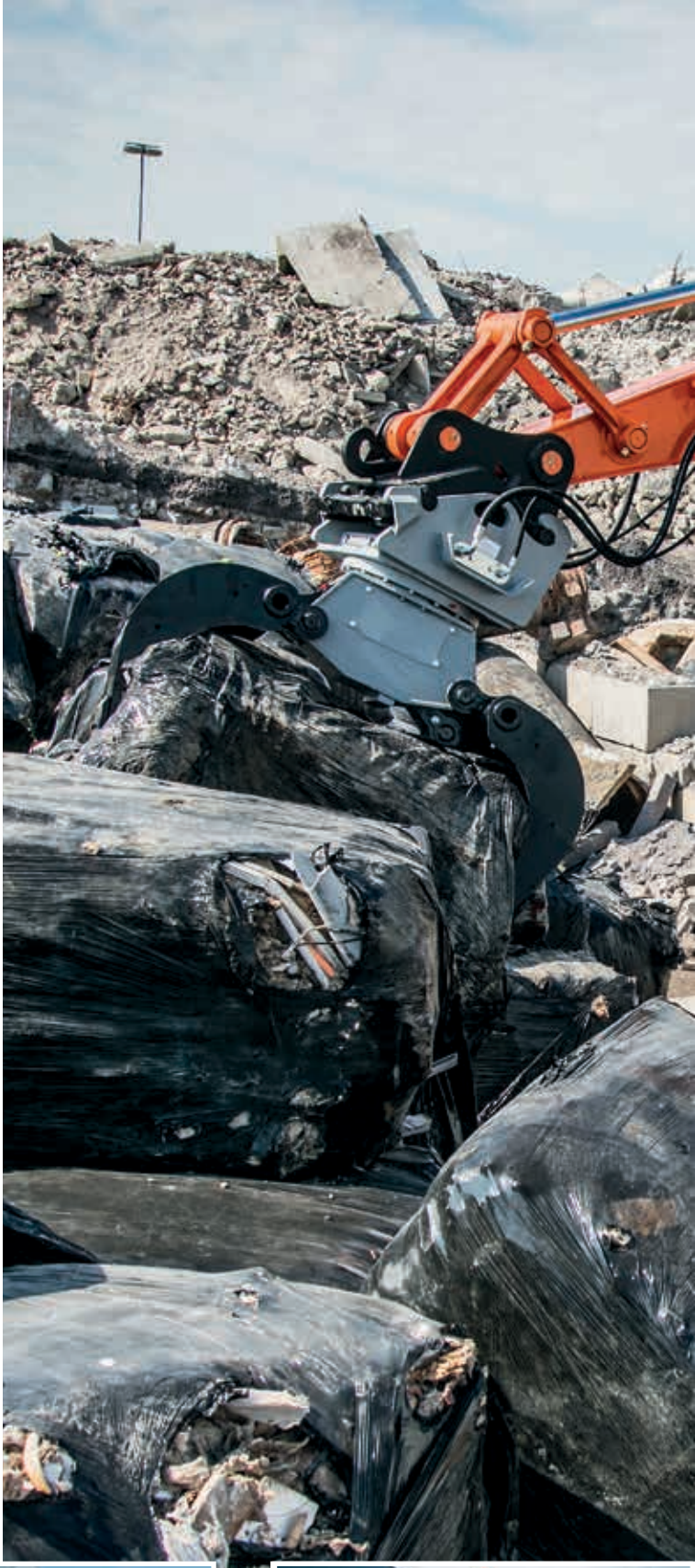

FSC www.fsc.org MIX Vastuullisista lähteistä FSC® C051146

6. KOETELTUA LUOTETTAVUUTTA

8. VERRATONTA KESTÄVYYTTÄ

10. POIKKEUKSELLISTA MONIPUOLISUUTTA

12. TAATTUA LAATUA

14. URAAUURTAVAA TEKNOLOGIAA

VAADI TÄYDELLISYYTTÄ

Eurooppalaisilta asiakkailta saadun palautteen pohjalta Hitachin insinöörit Japanissa ovat hioneet ZX170W-6:sta täydellisen tehden siihen yli sata harkittua muutosta.

Jokainen parannus edistää Hitachin pyrimystä alentaa koneen omistuksen kokonaiskuluja. Yhdessä ne tarjoavat paremman kestävyyden ja suorituskyvyn sekä suuremman toimintatehokkuuden.

Korkea laatu
Vain parhaat osat ja materiaalit.

Uskomaton monipuolisuus
Kallistuvalle työlaitteelle ja rototiltille on olemassa valmiina työlaiteasetukset.

Elinikäinen luotettavuus
Luotettavat komponentit auttavat estämään öljyvuodot.

Äärimmäinen kestävyys
Tukeva ja luotettava alavaunu on moduulirakenteinen.

Optimaalinen suorituskyky
Etäseuranta Global e-Service -järjestelmän online sovelluksella.

Käyttäjäystävällinen
Kulku ohjaamoon on askelmien ja leveän käyntiaukon ansiosta helppoa.

Parempi tuottavuus
SCR-järjestelmä pienentää pakokaasupäästöjä.

Pieni polttoaineen kulutus
10 %:n polttoainesäästö PWR-tilassa (9 % ECO-tilassa).

Helppo kunnossapito
Kätevä ja reilusti avautuva moottoritilan kansi.

Erinomainen tehokkuus
HIOS IV -järjestelmä pienentää hydrauliikan kokonaishäviöitä.

Ylläpitokulumme ovat pienemmät ja seisonta-ajat minimaaliset

Matthias Schindler, johtaja, Joh. Sahler GmbH

KOETELTUA LUOTETTAVUUTTA

Hitachi tunnetaan luotettavien maanrakennuskoneiden valmistajana. Sen pyöräalustainen Zaxis-6-kaivukonesarja on suunniteltu tarjoamaan parhaan suorituskyky- ja käyttövalmiustason ja jatkuvasti toimimaan tehokkaasti päivästä toiseen mahdollisimman vähin seisokein.

Helppo huolto

Kevyt, jaettu moottoritilan kansi aukeaa reilusti. Sen ansiosta moottoritilan huoltokohteet ja pakokaasujen jälkikäsittelylaitteet ovat hyvin esillä.

Käyttäjäystävällinen polttoainesuodatin

Polttoaineen pääsuodatin kierretään paikalleen ZX170W-6:ssa. Näin sen vaihto on helpompaa ja samalla varmistetaan, ettei pöly pääse tunkeutumaan polttoainepiiriin rutiinihuoltotoimien yhteydessä.

Tehokkaampi jäähdytys

Paisuntasäiliö on sijoitettu moottorin jäähdytysjärjestelmän yläpuolelle. Tämän uuden sijainnin etuna on, että ilma poistuu kokonaan, estäen moottorin ylikuumenemisen.

Kestävät hydrauliikan liitännät

Hydrauliikan paluulinjan letkulaippaliitokset on suunniteltu kestävämmiksi. Tämän ansioista öljyvuotojen riski on minimoitu.

Moottoritilan kohteet ovat hyvin esillä.

Polttoaineen pääsuodatin on helpompi vaihtaa.

Paisuntasäiliön uusi sijainti estää moottorin ylikuumenemisen.

Suuri maavara vähentää esteiden aiheuttamia vahinkoja.

Suurikokoinen sylinterin suojus tarjoaa paremman suojan.

Hitachi-kaivukoneita testataan laaja-alaisesti työmaaolosuhteissa Hokkaidolla, joka on Japanin saarista pohjoisin ja toiseksi suurin, ja siellä voi lämpötila olla -25...+35 °C.

VERRATONTA KESTÄVYYTTÄ

ZX170W-6:n kestävyys varmistaa, että sillä saavutetaan korkea käyttövalmius ja että se toimii aina luotettavasti myös haastavissa olosuhteissa. Siihen on suunniteltu vankat yksityiskohdat ja komponentit, joihin kuuluu kestävä alarunko ja alan paras pakokaasulaitteisto.

Vahvistukset luovat turvallisemman työympäristön.

Öljyvuotojen ehkäisy

Kääntömoottorin o-renkaat ovat fluoripitoista erikoismateriaalia. Tämä erittäin kestävä materiaali sietää korkeita öljyn lämpötiloja ja vahvistaa osien luotettavuutta öljyvuotojen ehkäisyssä.

Parannettu polttoainepiiri

Esisuodattimen yhteydessä on tehokas vedenerotin ja polttoaineen paluukierrätyksen venttiili, jotka lisäävät suojaa kosteutta vastaan. Lisäksi suuritehoinen sähköpumppu syöttää tarvittavan määrän polttoainetta moottorin paremman suorituskyvyn takaamiseksi.

Suojattu moottori

Palotila on valmistettu vahvemmista materiaaleista, ja mäntien uuden muodon ansiosta saavutetaan puhtaampi palaminen. Nämä ominaisuudet parantavat moottorin luotettavuutta entisestään.

Parempi suojaus

Sylinterin suoja on nyt ZX170W-6:ssa aiempaa mallia suurempi. Myös tukijalkojen sylinterinsuojia on vahvistettu. Näin on lisätty suojattujen komponenttien luotettavuutta.

Suuri maavara

Vaihteistoyksikkö on asennettu akselin päälle piilossa olevien esteiden törmäyksestä aiheutuvien vaurioiden vähentämiseksi.

Se on täydellinen ratkaisu ja tekee kaiken, mitä tarvitaan

Marco Volland, kuljettaja, Forst- und Baggerbetrieb Horn

POIKKEUKSELLISTA MONIPUOLISUUTTA

Monipuolisuus on pyöräalustaisten kaivukoneiden käyttäjille keskeistä. ZX170W-6:n käyttö ja hallinta on helppoa niin maantiellä kuin sen ulkopuolellakin, ja se soveltuu mitä erilaisimpiin tehtäviin lisälaitevalikoimansa ansiosta. Myös modulaarinen alarungon rakenne parantaa monipuolisuutta – tukijalat voivat olla joko edessä tai takana ja myös yhdessä puskulevyn kanssa erinomaisen vakauden varmistamiseksi.

Enemmän joustavuutta

ZX170W-6:n lisälaitteen tukijärjestelmään kuuluu pyöritys/kallistus ja kallistus. Nämä ja yhdeksän muuta työtapaa voidaan rekisteröidä näyttöyksikköön lisälaitteiden asennusta helpottamaan monikäyttöisyyden parantamiseksi.

Power Boost

Voimamies-toiminnon teho on 10% suurempi kuin ZX170W-3:ssa. Tämä parantaa ZX170W-6:n kykyä tarjota suurempaa kaivusuorituskykyä ja nostovoimaa.

Pienempi huollon tarve

Vastapaino on suunniteltu uudelleen ja siinä on nyt LEDein toteutetut takavalot. Ne antavat paremman näkyvyyden heikossa valossa, ja lisäksi ne vaativat vähemmän huoltoa, mikä auttaa alentamaan kustannuksia.

Erinomainen näkyvyys

Pyöräalustaisen Zaxis-6:n ohjaam tarjoaa erinomaisen näkyvyyden. Ohjauspylväs on pienikokoinen ja näyttöruutu on sijoitettu oikeaan pilariin, jossa se ei haittaa kuljettajan näkyvyyttä työmaalle.

Kaksi uutta työkalutyyppiä lisää ZX170W-6:n monikäyttöisyyttä.

Voimamies-toiminto on 10 % tehokkaampi.

LED-takavalojen huolto on helppoa.

Konsolien parempi UV-suojaus pitää ohjaamon ulkonäön kunnossa.

Ureaa ruiskutetaan pakokaasuun päästöjen vähentämiseksi.

Hitachi Design Centre -osaston tarkastuslistalla on yli 100 kohtaa, joilla mitataan maanrakennuskoneiden laatua suorituskyvyn, luotettavuuden ja turvallisuuden suhteen.

TAATTUA LAATUA

Korkealaatuinen suunnittelu- ja insinöörityö ovat olennainen osa ZX170W-6:n työtehoa ja käyttökokemusta. Ennen toimitusta koneet tarkastetaan huolellisesti mahdollisimman korkean laadun, tuvallisuuden ja luotettavuuden varmistamiseksi, ja takaamaan mielenrauhan omistajalle ja kuljettajalle.

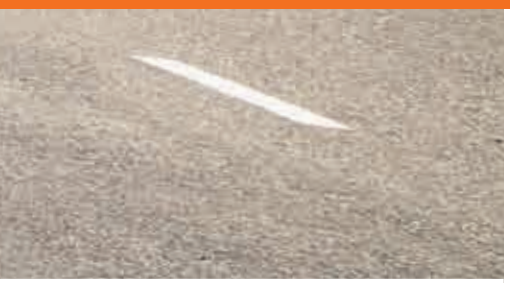

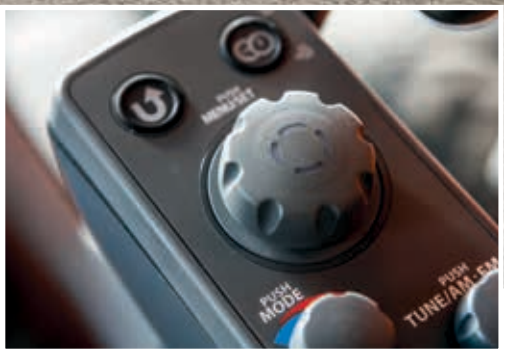

Ergonomiset hallintalaitteet tekevät työtilasta ihanteellisen.

Uskomaton jäähdytysteho

Ylävaunun rakenteessa on käytetty korkealaatuista tiivisteainetta (jäähdytinyksikön ympärillä) ja akustista materiaalia estämään kuumuuden aiheuttamat vauriot. Nämä varmistavat ZX170W-6:n pitkäkestoisen jäähdytyksen ja tehokkaan melunvaimennuksen.

Erinomainen säänkestävyys

Ohjaamon konsolin materiaalina on erittäin kestävä AES-hartsi. Sillä on varmistettu erinomainen säänkesto ja estetään auringon ultravieolettisäteitä vaurioittamasta konsolia.

Pienemmät päästöt

Hitachi on kehittänyt SCR-katalysaattorijärjestelmän (Selective Catalytic Reduction), joka ruiskuttaa ureaa pakokaasun sekaan vähentämään typpioksidien määrää päästöissä. Tämä on uusinta teknologiaa, joka on hyödyksi ympäristölle ja täyttää lisäksi EU:n Stage IV -päästömääräykset.

Huippumukavuus

Monipuoliset istuimen säädöt, tilava ohjaamo, ergonomiset hallintalaitteet ja huippuluokan audiojärjestelmä ovat kaikki omiaan tekemään ohjaamosta mukava työympäristön.

Työturvallisuus

ZX170W-6 on varustettu korkeimman vaatimustason täyttävällä ROPS-ohjaamolla, jossa on keskuspilarivahvistettu CRES V-rakenne. Paineistettu ohjaamo on suunniteltu suojaamaan käyttäjää sisään tunkeutuvalta pölyltä ja muilta työkohteen mahdollisilta haitoilta.

Eurooppalaiset asikkaamme ovat auttaneet meitä kehittämään pyöräalustaista Zaxis-6-kaivukonesarjaa

Burkhard Janssen, General Manager Product Management & Engineering, Hitachi Construction Machinery (Europe) NV

URAAUURTAVAA TEKNOLOGIAA

Innovatiivinen ZX170W-6 sisältää runsaasti teknologisia yksityiskohtia, jotka on suunniteltu parantamaan tehokkuutta ja suorituskykyä sekä alentamaan omistamisen kokonaiskustannuksia. Siinä kiteytyy Hitachin edistyksellinen teknologinen lähestymistapa täyttää eurooppalaisen maanrakennusteollisuuden tarpeet luotettavilla ratkaisuilla.

Polttoaine- ja kustannussäästöjä

HIOS IV -teknologia pienentää hydrauliikan häviöitä. Pumpun ja venttiilin yhteisohjauksen ansiosta se vähentää hydrauliöljyn takaisinvirtausta säiliöön. Näin polttoaineen kulutus pienenee 10 % PWR-tilassa tuottavuuden muuttumatta.

Kuljettajaystävällistä toimivuutta

Suuri 7 tuuman monitoiminen LCD- näyttö antaa runsaasti hyödyllistä teknistä tietoa. Näytössä on valittavissa 32 eri kieltä ja koneen käyttäjä voi tarkastaa koneen tilan helposti yhdellä vilkaisulla.

Etäseuranta

Global e-Service antaa omistajalle mahdollisuuden seurata konekantaansa etäyhteydellä Owner's Site - (24/7 online yhteys) ja ConSite-sovelluksella (automaattinen kuukausiraportointi). Niiden avulla maksimoidaan tehokkuus, minimoidaan seisonta-aika ja parannetaan yleistä suorituskykyä

Pienemmät päästöt

Pakokaasun jälkikäsittelyyn kuuluu hapetuskatalysaattori (DOC), ureansekoitusputki, SCR-järjestelmä ja äänenvaimennin. Tämä kehittynyt teknologia auttaa vähentämään päästöjä ja melua.

Laadukas äänentoistojärjestelmä

AM/FM-radio on hallittavissa näytöltä, ja soittimelle on olemassa AUX-sisääntulo. Näiden viihdelaitteiden ansiosta työympäristöstä saadaan miellyttävä - ja tuottava.

10 % alempi polttoaineen kulutus PWR-tilassa HIOS IV:n avulla.

LCD-näytöllä näkyvät koneen tila ja asetukset.

SCR-järjestelmä pienentää päästöjä ja melua.

Kokonaiskuluissa näkyy yhtiölle tuleva huomattava etu

Peter Kögel, yhtiön johtokunnan jäsen,
Kögel Bau GmbH & Co. KG

PIENEMMÄT OMISTUKSEN KOKONAISKULUT

SUPPORT CHAIN

Hitachi on kehittänyt Support Chain -tuotetukiohjelman varmistamaan parhaan tehokkuuden sekä minimoimaan seisonta-ajan, pienentämään käyttökuluja ja pitämään jälleenmyyntiarvon korkeana.

Global e-Service

Hitachi on kehittänyt kaksi etäseurantajärjestelmää osaksi Global e-Service -järjestelmän online sovellusta. Owner's Site ja ConSite ovat osa kaivukonetta, joka lähettää käyttötiedot päivittäin GPRS- tai satelliittiyhteydellä osoitteeseen www.globaleservice.com. Tämä antaa sinulle välittömän pääsyn Owner's Siten kautta tärkeisiin tietoihin, joita tarvitaan tueksi työkohteen hallinnassa.

Vertaamalla käyttö- ja seisontatuntien suhdetta voit parantaa tuottavuutta ja tehostaa toimintaa. Tehokas huolto-ohjelmien hallinta auttaa maksimoimaan käyttövalmiuden. Myös käyttökuluja voidaan hallita analysoimalla polttoaineen kulutusta. Kunkin koneen sijainti ja liikkeet näytetään selkeästi tärkeitä suunnittelutoimia varten.

Automaattinen ConSite-huoltoraportointi lähettää sinulle kuukausittain sähköpostilla yhteenvedon kunkin koneen Global e-Service -tiedoista. Tiedot sisältävät: päivittäiset työtunnit ja polttoaineen kulutuksen; tilastot työtapojen käytön suhteista, sekä vertailun polttoaineen kulutuksesta / tehokkuudesta ja CO_2 -päästötiedot.

Tekninen tuki

Jokainen Hitachi-huoltoteknikko saa täydellisen teknisen koulutuksen HCME:ltä Amsterdamissa. He saavat pääsyn samoihin teknisiin tietoihin kuin Hitachin laadunvarmistusosastot ja suunnittelukeskukset. He voivat sitten esittää tämän maailmanlaajuisen asiantuntemuksen paikallisesti sovellettuna ja tarjota mahdollisimman korkeatasoista tuotetukea.

Global e-Service

Tekninen tuki

Hitachi Parts

Pidennetty takuu ja huoltosopimukset

Jokaista uutta Hitachi Zaxis-6 -konetta suojaa valmistajan täydellinen takuu. Jos lisäturva raskaiden työolosuhteiden vuoksi tai korjauskustannusten minimoimiseksi on tarpeen, Hitachi-kauppiaasi voi tarjota ainutlaatuisen laajennetun takuun (Hitachi Extended Life Program, HELP), sekä kattavia huoltosopimuksia. Nämä voivat auttaa jokaisen koneen suorituskyvyn optimoinnissa, lyhentää seisonta-aikoja ja varmistaa korkeamman jälleenmyyntiarvon.

Varaosat

Hitachi tarjoaa laajan valikoiman nopeasti saatavilla olevia varaosia, jotka toimitetaan HCME:n Alankomaissa sijaitsevasta 53,000 m²:n Euroopan varaosakeskuksesta.

- Hitachi Genuine Parts: pitävät koneesi toimivana pidempään alhaisemmin käyttö- ja huoltokuluin.

- Hitachi Select Parts ja 2Genuine Parts: erityisesti vanhemmille koneille, edullisemmin, laadultaan luotettavia osia, joilla on valmistajan takuu.

- Performance Parts: tehty erittäin vaativiin olosuhteisiin, suunniteltu erityisen kestäviksi, antamaan paremman suorituskyvyn tai pidemmän käyttöiän.

- Tehdaskunnostetut komponentit: tarjoavat taloudellisesti kannattavan ratkaisun, ne ovat paras vaihtoehto, kun ennaltaehkäisevät osien vaihdot ovat tarpeen.

Olipa valintasi mikä tahansa, kuulu Hitachi-maanrakennuskoneiden laatu on varmistettu.

EH-maansiirtoautot

EX erikoissuuret kaivukoneet

ZW-pyöräkuormaajat

Kehitämme maanrakennuskoneita, jotka edistävät vauraiden ja asukkailleen miellyttävien yhteisöjen luomista

Yuichi Tsujimoto, HCM:n pääjohtaja.

RAKENNAMME PAREMPAA TULEVAISUUTTA

Vuonna 1910 perustettu Hitachi Ltd. on rakentunut periaatteelle hyödyttää ihmisten ja yhteisöjen toimintaa teknologian avulla. Tämä toimii edelleen innoituksena Hitachi-konsernin luotettaville ratkaisuille, jotka vastaavat tämän päivän haasteisiin ja auttavat luomaan parempaa maailmaa.

Hitachi Ltd. on yksi maailman suurimmista yhtiöistä ja sillä on valtava määrä innovatiivisia tuotteita ja palveluja. Ne on luotu haastamaan tavanomainen ajattelu, parantamaan sosiaalista infrastruktuuria ja edistämään kestävää yhteiskuntaa.

Minikaivukoneet

Hitachi Construction Machinery Co., Ltd. (HCM) perustettiin vuonna 1970 Hitachi, Ltd:n tytäryhtiöksi, ja se on kasvanut yhdeksi maailman suurimmista maanrakennuskoneiden toimittajista. Yhtiö on edelläkävijä hydraulisten kaivukoneiden valmistajana, mutta HCM valmistaa myös pyöräkuormaajia, maansiirtoautoja, tela-alustaisia nostureita ja erikoiskoneita nykyaikaisilla tehtaillaan eri puolilla maailmaa.

Hitachin maanrakennuskoneissa käytetään uusinta tekniikkaa ja ne tunnetaan korkeimmat laatuvaatimukset täyttävinä. Ne soveltuvat mitä erilaisimpiin teollisiin tehtäviin ja ovat jatkuvasti kovassa käytössä kaikkialla maailmassa luomassa infrastruktuuria turvalliselle ja mukavalle elämälle, hyödyntämässä luonnonvaroja ja jälleenrakennustehtävissä.

Hitachi Zaxis -kaivukoneet tunnetaan luotettavuudestaan, kestävyydestään ja monikäyttöisyydestään – ne tarjoavat korkean tuottavuuden kaikkein haastavimmissakin olosuhteissa. Ne on suunniteltu alentamaan omistuksen kokonaiskuluja ja tarjoamaan kuljettajalle parasta mahdollista mukavuutta ja turvallisuutta.

TEKNISET TIEDOT

MOOTTORI

Malli ..... Isuzu AR-4HK1X
Tyyppi ..... 4-tahtinen vesijäähdytetty, yhteispainesuoraruiskutus
Moottorin ilmanotto ..... Muuttuvageometrinen turboahdin, välijäähdytin ja jäähdytetty EGR
Pakokaasujen jälkikäsittely ..... DOC- ja SCR-järjestelmä
Sylinterien lukumäärä 4
Nimellisteho
ISO 14396 ..... 128,4 kW / 2 000 min^{-1}
ISO 9249, netto ..... 122 kW / 2 000 min^{-1}
SAE J1349, netto ..... 122 kW / 2 000 min^{-1}
Suurin vääntömomentti ..... 670 Nm / 1 600 min^{-1}
Iskutilavuus ..... 5,193 L
Syl. halkaisija x iskunpituus ..... 115 mm x 125 mm
Akut ..... 2 x 12 V / 93 Ah

HYDRAULIJÄRJESTELMÄ

Hydraulipumput

Pääpumput ..... 2 muuttuvatilavuuksista aksiaalimäntäpumppua
Maksimiöljyvirta ..... 2 x 157 L/min
Esiohjauspumppu ..... 1 hammaspyöräpumppu
Maksimiöljyvirta ..... 30 L/min
Ohjauksen pumppu ..... 1 hammaspyöräpumppu
Maksimiöljyvirta ..... 28,6 L / min

Hydraulimoottorit

Ajo ..... 1 muuttuvatilavuuksinen aksiaalimäntämoottori
Kääntö ..... 1 aksiaalimäntämoottori

Ylipaineventtiilin asetukset

Työlaitepiiri ..... 34,3 MPa
Käännön piiri ..... 33,4 MPa
Ajon piiri ..... 34,8 MPa
Esiohjauspiiri ..... 3,9 MPa
Power Boost ..... 36,3 MPa

Hydraulisylinterit

	Määrä	Halkaisija	Männänvarren halkaisija
Puomi	2	110 mm	80 mm
Varsi	1	120 mm	90 mm
Kauha	1	105 mm	75 mm
Taittopuomi *	1	170 mm	105 mm

* : 2-osainen puomi

YLÄVAUNU

Kääntyvä runko

Muotonsa hyvin säilyttävä D-palkkirunko.

Kääntökoneisto

Aksiaalimäntämoottori ja öljykylvyssä oleva planeetta-alennusvaihde. Yksirivinen kääntökehä. Käännön jarru on jousilukitteinen hydraulisella paineella vapautuva levyjarru.

Kääntönopeus ..... 12,2 min^{-1}
Kääntövoima ..... 42,8 kNm

Ohjaamo

Erillinen tilava ohjaamo, 1 005 mm leveä ja 1 675 mm korkea, ISO* Standardin vaatimukset täyttävä.
* International Organization for Standardization

ALAVAUNU

Pyöräalustainen. Runko on hitsattu, jännityksetön rakenne.
Voimansiirto: 2-nopeuksinen powershift-vaihteisto ja muuttuvatilavuuksinen aksiaalimäntäajomoottori.

Ajonopeus (eteen ja taakse)
Ryömintänopeusalue ..... 0 - 2,4 km/h
Hidas nopeusalue ..... 0 - 8,6 km/h
Nopea nopeusalue ..... 0 - 35 km/h
Suurin vetovoima ..... 102 kN
Mäennousukyky ..... 70 % (35 astetta)
Pienin kääntösäde ..... 6 650 mm
Akseli:
Jokapyöräveto.
Etuakseli voidaan hydraulisesti lukita haluttuun asentoon.
Keinuva etuakseli ..... ± 7°

Jarrujärjestelmä:
Huoltovapaat märät levyjarrut akselilla vakiona.
Täyshydraulinen käyttöjarrujärjestelmä

MELUTASO

Melutaso ohjaamossa, ISO 6396 ..... LpA 72 dB(A)
Ulkoinen melutaso, ISO 6395 ja EU-direktiivi 2000/14/EC ..... LwA 100 dB(A)

TÄYTTÖTILAVUUDET

Polttoaine ..... 290,0 L
Jäähdytinneste ..... 28,0 L
Moottoriöljy ..... 23,0 L
Kääntömoottori ..... 6,2 L
Vaihteisto ..... 2,5 L
Etutasauspyörästö ..... 9,5 L
Takatasauspyörästö ..... 14,0 L
Napa-alennusvaihteet
Etuakseli ..... 2 x 2,5 L
Taka-akseli ..... 2 x 2,5 L
Hydraulijärjestelmä ..... 180,0 L
Hydrauliöljysäiliö ..... 100,0 L
DEF/AdBlue®-säiliö ..... 26,0 L

PAINOT

Työpaino

Kaivuvarren pituus	Tuenta	Yksiosainen	2-osainen
		Vakioversio / Leveä versio	Vakioversio / Leveä versio
		kg	kg
2,21 m	Takapuskulevy	–	17 800
	Takatukijalat	–	18 100
	Tukijalat ja puskulevy	–	18 800
	Etu- ja takatukijalat	–	19 100
2,22 m	Takapuskulevy	17 300	–
	Takatukijalat	17 500	–
	Tukijalat ja puskulevy	18 300	–
	Etu- ja takatukijalat	18 500	–
2,50 m	Takapuskulevy	–	17 900
	Takatukijalat	–	18 100
	Tukijalat ja puskulevy	–	18 900
	Etu- ja takatukijalat	–	19 100
2,58 m	Takapuskulevy	17 300	–
	Takatukijalat	17 600	–
	Tukijalat ja puskulevy	18 300	–
	Etu- ja takatukijalat	18 600	–
3,08 m	Takapuskulevy	17 400	–
	Takatukijalat	17 600	–
	Tukijalat ja puskulevy	18 400	–
	Etu- ja takatukijalat	18 600	–

Mukaan lukien 0,60 m^3:n (ISO-standardi) kauhan paino (500 kg) ja vastapaino (3 400 kg).

KAUHAN JA KAIVUVARREN KAIVUVOIMA

	ZAXIS 170W, yksiosainen puomi		
Kaivuvarren pituus	2,22 m	2,58 m	3,08 m
Kauhan kaivuvoima* ISO	108 kN		
Kauhan kaivuvoima* SAE: PCSA	95 kN		
Kaivuvarren voima* ISO	110 kN	87 kN	78 kN
Kaivuvarren voima* SAE: PCSA	106 kN	84 kN	75 kN

* Power Boostilla

	ZAXIS 170W, 2-osainen puomi	
Kaivuvarren pituus	2,21 m	2,50 m
Kauhan kaivuvoima* ISO	108 kN	
Kauhan kaivuvoima* SAE: PCSA	95 kN	
Kaivuvarren voima* ISO	93 kN	85 kN
Kaivuvarren voima* SAE: PCSA	90 kN	82 kN

* Power Boostilla

TEKNISET TIEDOT

TYÖULOTTUMAT: YKSIOSAINEN PUOMI

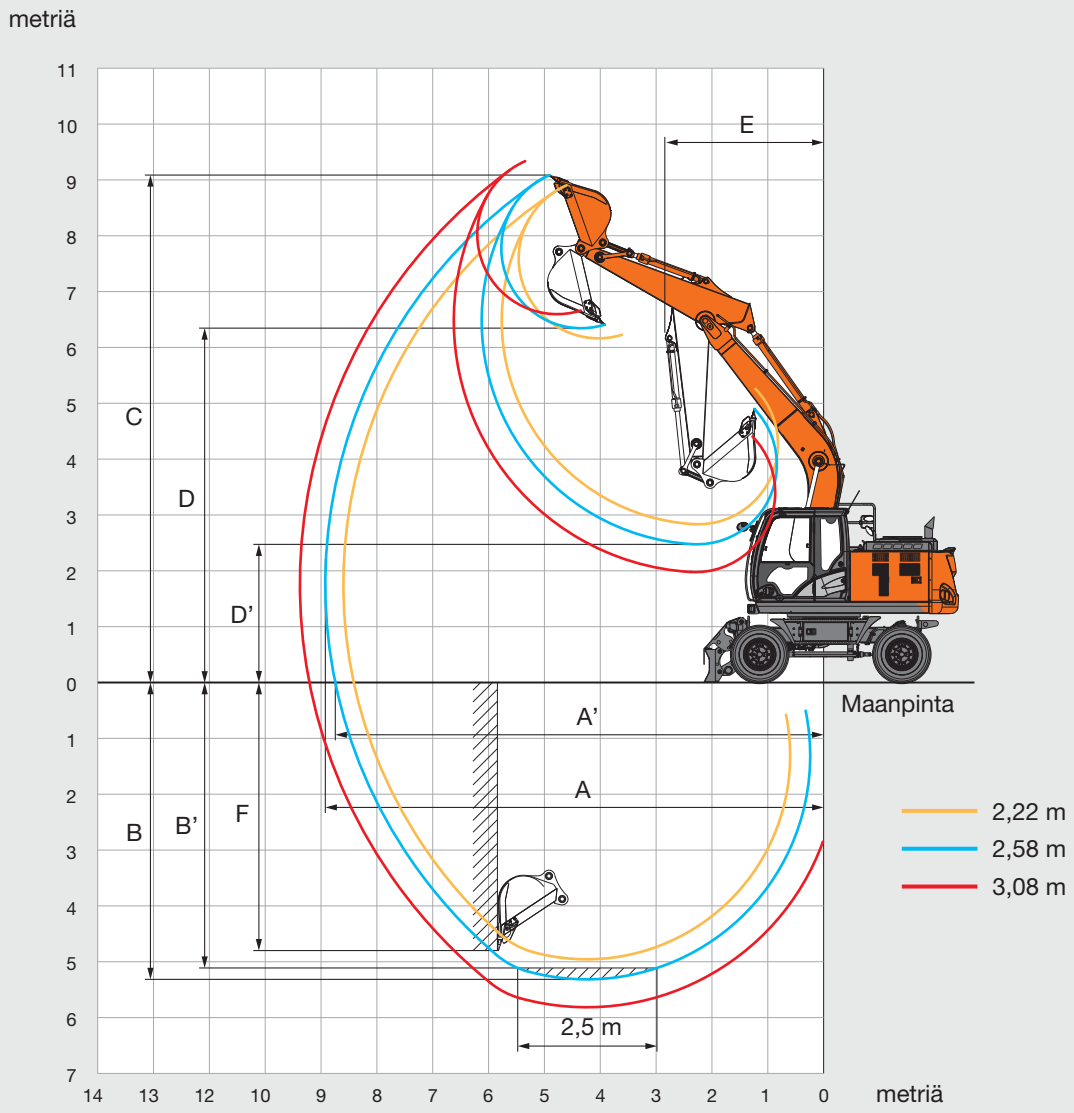

Yksikkö: mm

	ZAXIS 170W		
	Yksiosainen puomi		
Kaivuvarren pituus	2,22 m	2,58 m	3,08 m
A Suurin kaivu-ulottuma	8 690	9 050	9 500
A' Suurin kaivu-ulottuma (maanpinnan tasossa)	8 500	8 870	9 330
B Suurin kaivusyvyys	4 960	5 330	5 830
B' Suurin kaivusyvyys 2,5 m:n tasoon	4 740	5 130	5 650
C Suurin leikkauskorkeus	8 820	9 100	9 360
D Suurin tyhjennyskorkeus	6 130	6 360	6 610
D' Pienin tyhjennyskorkeus	2 990	2 480	1 980
E Pienin kääntösäde	3 380	2 940	2 970
F Suurin pystysuoran seinämän kaivusyvyys	4 440	4 810	5 320

TYÖALUEET: 2-OSAINEN PUOMI

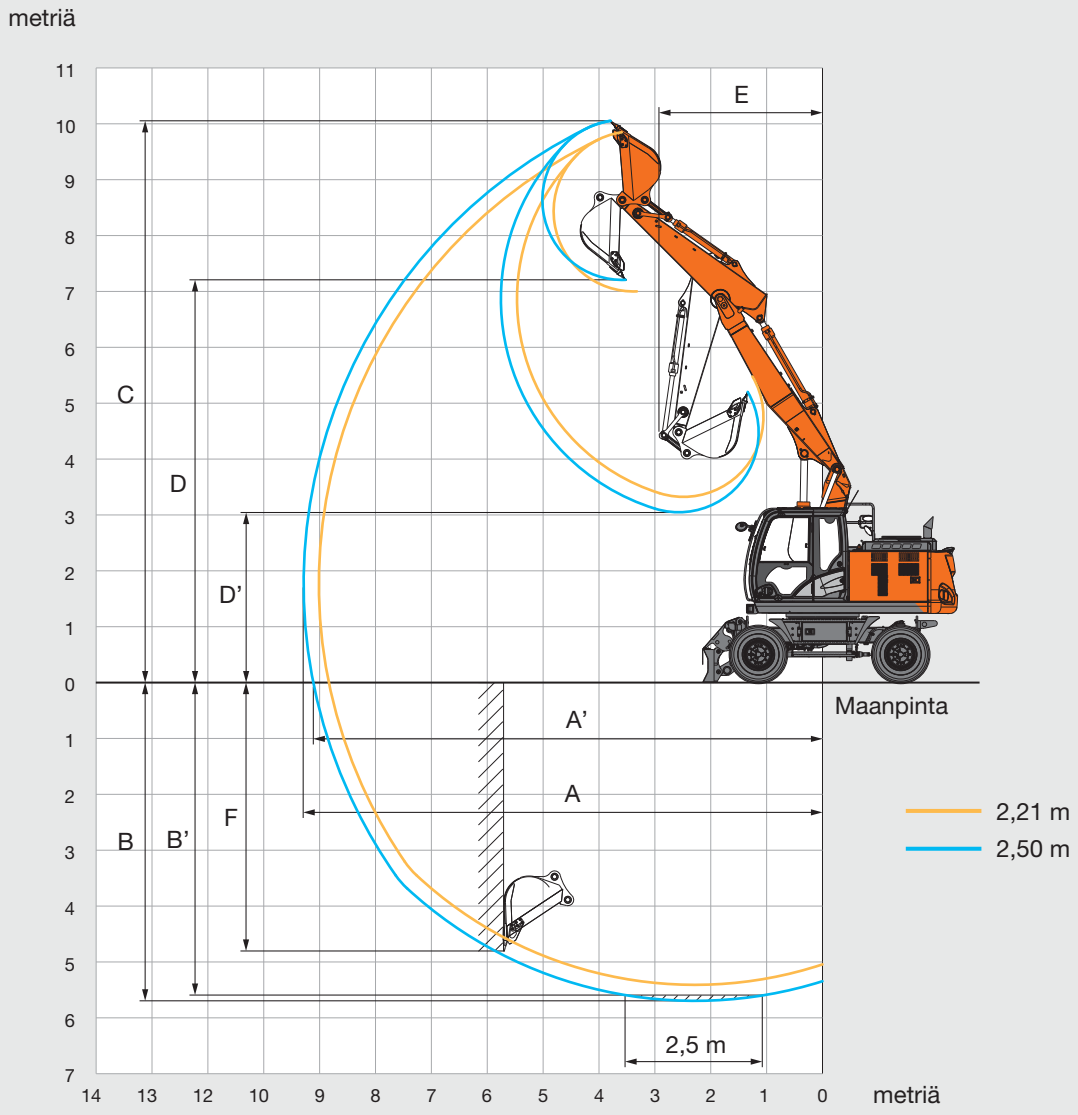

Yksikkö: mm

	ZAXIS 170W	
	2-osainen puomi	
Kaivuvarren pituus	2,21 m	2,50 m
A Suurin kaivu-ulottuma	9 190	9 450
A' Suurin kaivu-ulottuma (maanpinnan tasossa)	9 010	9 280
B Suurin kaivusyvyys	5 430	5 720
B' Suurin kaivusyvyys 2,5 m:n tasoon	5 330	5 620
C Suurin leikkauskorkeus	10 010	10 200
D Suurin tyhjennyskorkeus	7 160	7 340
D' Pienin tyhjennyskorkeus	3 360	3 050
E Pienin kääntösäde	3 040	3 030
F Suurin pystysuoran seinämän kaivusyvyys	4 760	5 050

TEKNISET TIEDOT

PÄÄMITAT

YKSIOSAINEN PUOMI

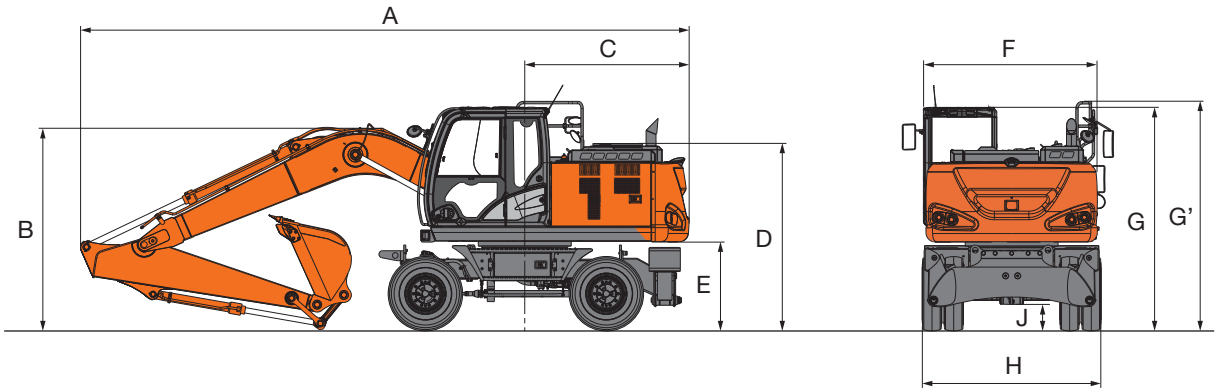

2-OSAINEN PUOMI

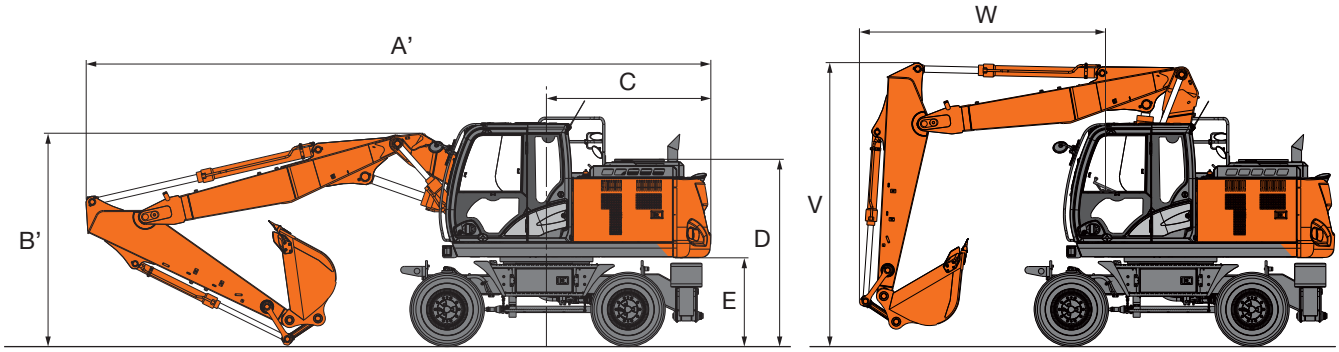

ETUPUSKULEVY JA TAKATUKIJALAT

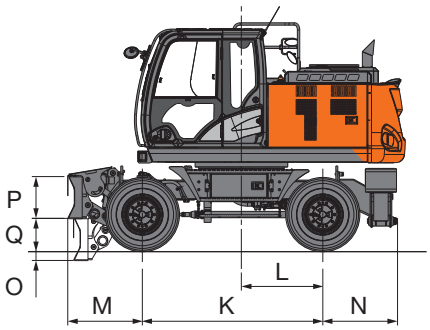

ETU- JA TAKATUKIJALAT

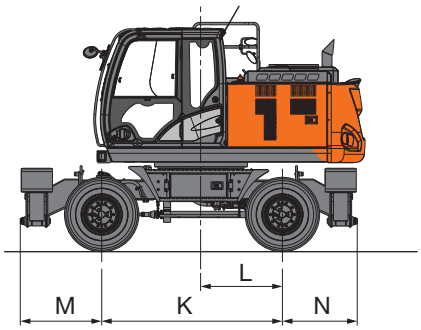

TAKAPUSKULEVY

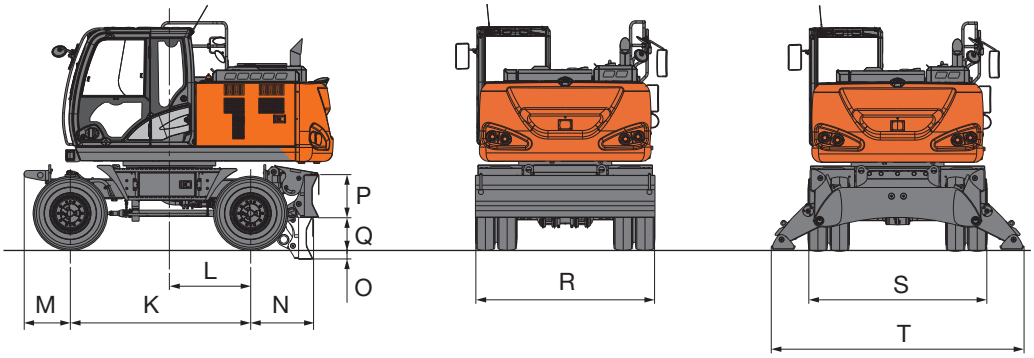

PÄÄMITAT

Yksikkö: mm

		Vakioversio / Leveä versio				
		Takapuskulevy	Takatukijalat	Etupuskulevy Takatukijalat	Etutukijalat Takapuskulevy	Etu- ja takatukijalat
A	Kokonaispituus (yksiosaisella puomilla)					
	Varsi 2,22 m	8 690				
	Varsi 2,58 m	8 580				
	Varsi 3,08 m	8 520				
A’	Kokonaispituus (2-osainen puomi)					
	Varsi 2,21 m	8 820				
	Varsi 2,50 m	8 810				
B	Puomin kokonaiskorkeus (yksiosaisella puomilla)					
	Varsi 2,22 m	3 190				
	Varsi 2,58 m	2 870				
	Varsi 3,08 m	3 580				
B’	Puomin kokonaiskorkeus (2-osainen puomi)					
	Varsi 2,21 m	3 010				
	Varsi 2,50 m	3 050				
C	Takapään kääntösäde	2 320				
D	Moottorinsuojuksen korkeus	2 590				
E	Vastapainon maavara	1 215				
F	Ylävaunun kokonaisleveys	2 450				
G	Ohjaamon kokonaiskorkeus	3 130				
G’	Kaiteen kokonaiskorkeus	3 220				
H	Kokonaisleveys renkaista	2 550 / 2 730				
J	Minimimaavara	350				
K	Akseliväli	2 550				
L	Kääntökeskiöstä taka-akseliin	1 150				
M	Etuylitys	655		1 055	1 150	
N	Takaylitys	965	1 060		965	1 060
O	Suurin puskulevyn työsyvyys	145	–	145		–
P	Puskulevyn korkeus	590	–	590		–
Q	Suurin puskulevyn nosto	445	–	445		–
R	Puskulevyn kokonaisleveys	2 530 / 2 730	–	2 530 / 2 730		–
S	Kokonaisleveys, tukijalat sisällä	–	2 470			
T	Kokonaisleveys, tukijalat ulkona	–	3 380			
V	Puomin kokonaiskorkeus (ajossa)					
	Varsi 2,21 m	3 980				
	Varsi 2,50 m	3 980				
W	Etuylitys (ajoasennossa)					
	Varsi 2,21 m	3 070				
	Varsi 2,50 m	3 390				

Kuljetusmitat ovat A (A’), B (B’), H (ilman puskulevyä) tai A (A’), B (B’), R (puskulevyn kanssa).

NOSTOARVOT

Huom.:
1. Nostoarvot on määritetty ISO 10567 mukaisesti.
2. Nostoarvot eivät ylitä 75 % kaatokuormasta koneen ollessa kovalla, tasaisella alustalla eivätkä 87 % hydrauliikkakapasiteetista.
3. Kuormituspiste on kauhan kiinnitystapin keskiviivalla.
4. *Ilmoittaa hydrauliikan kapasiteetin rajoittaman kuorman.
5. Kukin arvo takapuskulevy ylhäällä etuakselin puolella ja kukin arvo takapuskulevy alhaalla taka-akselin puolella, ja taittopuomin sylinteri optimiasennossa.
6. 0 m = Maanpinta

Nostoarvojen määrittämiseksi on ilman kauhaa ilmoitetuista nostoarvoista vähennettävä kauhan ja pikakytkennän painot.

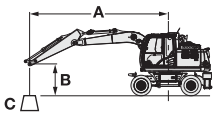

A: Kuorman säde
B: Kuormituspisteen korkeus
C: Nostoarvot

ZAXIS 170W, YKSIOSAINEN PUOMI, VARSI 2,58 M, 3 400 KG:n VASTAPAINO, VAKIOVERSIO

Arvot edessä tai takana | Arvot sivulla tai 360 astetta | Yksikkö: kg

Tuenta		Kuorman säde								Maks. ulottumalla		
		3,0 m		4,5 m		6,0 m		7,5 m				
												metriä
6,0 m	Takapuskulevy ylhäällä (edessä)					*3 750	2 880			*3 150	2 670	6,27
	Takapuskulevy alhaalla (takana)					*3 750	3 250			*3 150	3 020	
	Takatukijalat alhaalla (takana)					*3 750	*3 750			*3 150	*3 150	
	Etutukijalat ja takapuskulevy alhaalla (takana)					*3 750	*3 750			*3 150	*3 150	
	Etupuskulevy ja takatukijalat alhaalla (takana)					*3 750	*3 750			*3 150	*3 150	
	Neljä tukijalkaa alhaalla (takana)					*3 750	*3 750			*3 150	*3 150	
4,5 m	Takapuskulevy ylhäällä (edessä)			*5 470	4 400	4 410	2 820			*3 090	2 140	7,09
	Takapuskulevy alhaalla (takana)			*5 470	4 990	*4 750	3 190			*3 090	2 430	
	Takatukijalat alhaalla (takana)			*5 470	*5 470	*4 750	3 780			*3 090	2 890	
	Etutukijalat ja takapuskulevy alhaalla (takana)			*5 470	*5 470	*4 750	4 700			*3 090	*3 090	
	Etupuskulevy ja takatukijalat alhaalla (takana)			*5 470	*5 470	*4 750	*4 750			*3 090	*3 090	
	Neljä tukijalkaa alhaalla (takana)			*5 470	*5 470	*4 750	*4 750			*3 090	*3 090	
3,0 m	Takapuskulevy ylhäällä (edessä)			6 600	4 060	4 260	2 680	3 020	1 890	3 020	1 890	7,51
	Takapuskulevy alhaalla (takana)			*6 650	4 640	*5 160	3 050	*3 240	2 160	*3 200	2 160	
	Takatukijalat alhaalla (takana)			*6 650	5 570	*5 160	3 630	*3 240	2 580	*3 200	2 580	
	Etutukijalat ja takapuskulevy alhaalla (takana)			*6 650	*6 650	*5 160	4 550	*3 240	3 240	*3 200	*3 200	
	Etupuskulevy ja takatukijalat alhaalla (takana)			*6 650	*6 650	*5 160	4 660	*3 240	*3 240	*3 200	*3 200	
	Neljä tukijalkaa alhaalla (takana)			*6 650	*6 650	*5 160	*5 160	*3 240	*3 240	*3 200	*3 200	
1,5 m	Takapuskulevy ylhäällä (edessä)			6 220	3 740	4 090	2 530	2 960	1 830	2 900	1 790	7,61
	Takapuskulevy alhaalla (takana)			*7 540	4 300	*5 530	2 900	*4 040	2 100	*3 480	2 060	
	Takatukijalat alhaalla (takana)			*7 540	5 220	*5 530	3 470	*4 040	2 520	*3 480	2 470	
	Etutukijalat ja takapuskulevy alhaalla (takana)			*7 540	6 690	*5 530	4 380	*4 040	3 170	*3 480	3 110	
	Etupuskulevy ja takatukijalat alhaalla (takana)			*7 540	6 880	*5 530	4 490	*4 040	3 250	*3 480	3 180	
	Neljä tukijalkaa alhaalla (takana)			*7 540	*7 540	*5 530	5 240	*4 040	3 770	*3 480	*3 480	
0 m (Maanpinta)	Takapuskulevy ylhäällä (edessä)	*5 430	*5 430	6 010	3 550	3 970	2 420			2 970	1 830	7,40
	Takapuskulevy alhaalla (takana)	*5 430	*5 430	*7 700	4 110	*5 600	2 790			*4 030	2 100	
	Takatukijalat alhaalla (takana)	*5 430	*5 430	*7 700	5 020	*5 600	3 360			*4 030	2 530	
	Etutukijalat ja takapuskulevy alhaalla (takana)	*5 430	*5 430	*7 700	6 480	*5 600	4 270			*4 030	3 190	
	Etupuskulevy ja takatukijalat alhaalla (takana)	*5 430	*5 430	*7 700	6 660	*5 600	4 380			*4 030	3 270	
	Neljä tukijalkaa alhaalla (takana)	*5 430	*5 430	*7 700	*7 700	*5 600	5 110			*4 030	3 790	
-1,5 m	Takapuskulevy ylhäällä (edessä)	*9 650	6 340	5 960	3 500	3 940	2 390			3 300	2 020	6,84
	Takapuskulevy alhaalla (takana)	*9 650	7 510	*7 060	4 060	*5 160	2 750			*4 210	2 320	
	Takatukijalat alhaalla (takana)	*9 650	9 500	*7 060	4 970	*5 160	3 320			*4 210	2 800	
	Etutukijalat ja takapuskulevy alhaalla (takana)	*9 650	*9 650	*7 060	6 420	*5 160	4 230			*4 210	3 540	
	Etupuskulevy ja takatukijalat alhaalla (takana)	*9 650	*9 650	*7 060	6 610	*5 160	4 340			*4 210	3 630	
	Neljä tukijalkaa alhaalla (takana)	*9 650	*9 650	*7 060	*7 060	*5 160	5 070			*4 210	*4 210	
-3,0 m	Takapuskulevy ylhäällä (edessä)	*7 380	6 490	*5 540	3 570					*3 890	2 530	5,85
	Takapuskulevy alhaalla (takana)	*7 380	*7 380	*5 540	4 130					*3 890	2 910	
	Takatukijalat alhaalla (takana)	*7 380	*7 380	*5 540	5 040					*3 890	3 510	
	Etutukijalat ja takapuskulevy alhaalla (takana)	*7 380	*7 380	*5 540	*5 540					*3 890	*3 890	
	Etupuskulevy ja takatukijalat alhaalla (takana)	*7 380	*7 380	*5 540	*5 540					*3 890	*3 890	
	Neljä tukijalkaa alhaalla (takana)	*7 380	*7 380	*5 540	*5 540					*3 890	*3 890	

ZAXIS 170W, YKSIOSAINEN PUOMI, VARSI 2,58 M,
3 400 KG:n VASTAPAINO, LEVEÄ VERSIO

Arvot edessä tai takana | Arvot sivulla tai 360 astetta | Yksikkö: kg

Tuenta		Kuorman säde								Maks. ulottumalla		
		3,0 m		4,5 m		6,0 m		7,5 m				
												metriä
6,0 m	Takapuskulevy ylhäällä (edessä)					*3 750	3 140			*3 150	2 910	6,27
	Takapuskulevy alhaalla (takana)					*3 750	3 550			*3 150	*3 150	
	Takatukijalat alhaalla (takana)					*3 750	*3 750			*3 150	*3 150	
	Etutukijalat ja takapuskulevy alhaalla (takana)					*3 750	*3 750			*3 150	*3 150	
	Etupuskulevy ja takatukijalat alhaalla (takana)					*3 750	*3 750			*3 150	*3 150	
	Neljä tukijalkaa alhaalla (takana)					*3 750	*3 750			*3 150	*3 150	
4,5 m	Takapuskulevy ylhäällä (edessä)			*5 470	4 810	4 410	3 080			*3 090	2 340	7,09
	Takapuskulevy alhaalla (takana)			*5 470	5 460	*4 750	3 480			*3 090	2 660	
	Takatukijalat alhaalla (takana)			*5 470	*5 470	*4 750	3 950			*3 090	3 020	
	Etutukijalat ja takapuskulevy alhaalla (takana)			*5 470	*5 470	*4 750	*4 750			*3 090	*3 090	
	Etupuskulevy ja takatukijalat alhaalla (takana)			*5 470	*5 470	*4 750	*4 750			*3 090	*3 090	
	Neljä tukijalkaa alhaalla (takana)			*5 470	*5 470	*4 750	*4 750			*3 090	*3 090	
3,0 m	Takapuskulevy ylhäällä (edessä)			6 600	4 470	4 260	2 940	3 020	2 080	3 020	2 080	7,51
	Takapuskulevy alhaalla (takana)			*6 650	5 110	*5 160	3 340	*3 240	2 370	*3 200	2 370	
	Takatukijalat alhaalla (takana)			*6 650	5 850	*5 160	3 800	*3 240	2 700	*3 200	2 700	
	Etutukijalat ja takapuskulevy alhaalla (takana)			*6 650	*6 650	*5 160	4 760	*3 240	*3 240	*3 200	*3 200	
	Etupuskulevy ja takatukijalat alhaalla (takana)			*6 650	*6 650	*5 160	4 840	*3 240	*3 240	*3 200	*3 200	
	Neljä tukijalkaa alhaalla (takana)			*6 650	*6 650	*5 160	*5 160	*3 240	*3 240	*3 200	*3 200	
1,5 m	Takapuskulevy ylhäällä (edessä)			6 220	4 130	4 090	2 790	2 960	2 020	2 900	1 980	7,61
	Takapuskulevy alhaalla (takana)			*7 540	4 760	*5 530	3 180	*4 040	2 310	*3 480	2 260	
	Takatukijalat alhaalla (takana)			*7 540	5 490	*5 530	3 640	*4 040	2 640	*3 480	2 590	
	Etutukijalat ja takapuskulevy alhaalla (takana)			*7 540	7 030	*5 530	4 590	*4 040	3 310	*3 480	3 250	
	Etupuskulevy ja takatukijalat alhaalla (takana)			*7 540	7 180	*5 530	4 670	*4 040	3 370	*3 480	3 300	
	Neljä tukijalkaa alhaalla (takana)			*7 540	*7 540	*5 530	5 230	*4 040	3 770	*3 480	*3 480	
0 m (Maanpinta)	Takapuskulevy ylhäällä (edessä)	*5 430	*5 430	6 010	3 940	3 980	2 680			2 970	2 020	7,40
	Takapuskulevy alhaalla (takana)	*5 430	*5 430	*7 700	4 560	*5 600	3 070			*4 030	2 310	
	Takatukijalat alhaalla (takana)	*5 430	*5 430	*7 700	5 290	*5 600	3 530			*4 030	2 650	
	Etutukijalat ja takapuskulevy alhaalla (takana)	*5 430	*5 430	*7 700	6 820	*5 600	4 470			*4 030	3 330	
	Etupuskulevy ja takatukijalat alhaalla (takana)	*5 430	*5 430	*7 700	6 960	*5 600	4 550			*4 030	3 390	
	Neljä tukijalkaa alhaalla (takana)	*5 430	*5 430	*7 700	*7 700	*5 600	5 110			*4 030	3 790	
-1,5 m	Takapuskulevy ylhäällä (edessä)	*9 650	7 150	5 960	3 900	3 940	2 640			3 300	2 230	6,84
	Takapuskulevy alhaalla (takana)	*9 650	8 500	*7 060	4 510	*5 160	3 030			*4 210	2 560	
	Takatukijalat alhaalla (takana)	*9 650	*9 650	*7 060	5 240	*5 160	3 490			*4 210	2 930	
	Etutukijalat ja takapuskulevy alhaalla (takana)	*9 650	*9 650	*7 060	6 760	*5 160	4 430			*4 210	3 700	
	Etupuskulevy ja takatukijalat alhaalla (takana)	*9 650	*9 650	*7 060	6 900	*5 160	4 510			*4 210	3 770	
	Neljä tukijalkaa alhaalla (takana)	*9 650	*9 650	*7 060	*7 060	*5 160	5 070			*4 210	*4 210	
-3,0 m	Takapuskulevy ylhäällä (edessä)	*7 380	7 310	*5 540	3 960					*3 890	2 800	5,85
	Takapuskulevy alhaalla (takana)	*7 380	*7 380	*5 540	4 580					*3 890	3 210	
	Takatukijalat alhaalla (takana)	*7 380	*7 380	*5 540	5 310					*3 890	3 680	
	Etutukijalat ja takapuskulevy alhaalla (takana)	*7 380	*7 380	*5 540	*5 540					*3 890	*3 890	
	Etupuskulevy ja takatukijalat alhaalla (takana)	*7 380	*7 380	*5 540	*5 540					*3 890	*3 890	
	Neljä tukijalkaa alhaalla (takana)	*7 380	*7 380	*5 540	*5 540					*3 890	*3 890	

ZAXIS 170W, 2-OSAINEN PUOMI, VARSI 2,50 M, 3 400 KG:n VASTAPAINO, VAKIOVERSIO

Arvot edessä tai takana | Arvot sivulla tai 360 astetta | Yksikkö: kg

Tuenta		Kuorman säde										Maks. ulottumalla		
		1,5 m		3,0 m		4,5 m		6,0 m		7,5 m				
														metriä
7,5 m	Takapuskulevy ylhäällä (edessä)					*4 260	*4 260					*2 440	*2 440	5,48
	Takapuskulevy alhaalla (takana)					*4 260	*4 260					*2 440	*2 440	
	Takatukijalat alhaalla (takana)					*4 260	*4 260					*2 440	*2 440	
	Etutukijalat ja takapuskulevy alhaalla (takana)					*4 260	*4 260					*2 440	*2 440	
	Etupuskulevy ja takatukijalat alhaalla (takana)					*4 260	*4 260					*2 440	*2 440	
	Neljä tukijalkaa alhaalla (takana)					*4 260	*4 260					*2 440	*2 440	
6,0 m	Takapuskulevy ylhäällä (edessä)					*4 350	*4 350	*4 070	2 950			*2 120	*2 120	6,76
	Takapuskulevy alhaalla (takana)					*4 350	*4 350	*4 070	3 330			*2 120	*2 120	
	Takatukijalat alhaalla (takana)					*4 350	*4 350	*4 070	3 910			*2 120	*2 120	
	Etutukijalat ja takapuskulevy alhaalla (takana)					*4 350	*4 350	*4 070	*4 070			*2 120	*2 120	
	Etupuskulevy ja takatukijalat alhaalla (takana)					*4 350	*4 350	*4 070	*4 070			*2 120	*2 120	
	Neljä tukijalkaa alhaalla (takana)					*4 350	*4 350	*4 070	*4 070			*2 120	*2 120	
4,5 m	Takapuskulevy ylhäällä (edessä)			*6 550	*6 550	*5 090	4 480	*4 320	3 000	*2 160	1 910	*2 000	1 900	7,52
	Takapuskulevy alhaalla (takana)			*6 550	*6 550	*5 090	5 010	*4 320	3 340	*2 160	*2 160	*2 000	*2 000	
	Takatukijalat alhaalla (takana)			*6 550	*6 550	*5 090	*5 090	*4 320	3 870	*2 160	*2 160	*2 000	*2 000	
	Etutukijalat ja takapuskulevy alhaalla (takana)			*6 550	*6 550	*5 090	*5 090	*4 320	*4 320	*2 160	*2 160	*2 000	*2 000	
	Etupuskulevy ja takatukijalat alhaalla (takana)			*6 550	*6 550	*5 090	*5 090	*4 320	*4 320	*2 160	*2 160	*2 000	*2 000	
	Neljä tukijalkaa alhaalla (takana)			*6 550	*6 550	*5 090	*5 090	*4 320	*4 320	*2 160	*2 160	*2 000	*2 000	
3,0 m	Takapuskulevy ylhäällä (edessä)			*7 610	7 600	*6 240	4 340	*4 350	*2 980	3 060	1 910	*1 990	1 690	7,92
	Takapuskulevy alhaalla (takana)			*7 610	*7 610	*6 240	4 860	*4 790	3 310	*4 040	2 190	*1 990	1 950	
	Takatukijalat alhaalla (takana)			*7 610	*7 610	*6 240	*5 660	*4 790	3 820	*4 040	2 620	*1 990	*1 990	
	Etutukijalat ja takapuskulevy alhaalla (takana)			*7 610	*7 610	*6 240	*6 240	*4 790	4 600	*4 040	3 270	*1 990	*1 990	
	Etupuskulevy ja takatukijalat alhaalla (takana)			*7 610	*7 610	*6 240	*6 240	*4 790	*4 690	*4 040	3 350	*1 990	*1 990	
	Neljä tukijalkaa alhaalla (takana)			*7 610	*7 610	*6 240	*6 240	*4 790	*4 790	*4 040	3 860	*1 990	*1 990	
1,5 m	Takapuskulevy ylhäällä (edessä)			*9 570	7 490	*6 420	*4 290	*4 340	2 890	3 000	1 860	*2 080	1 620	8,02
	Takapuskulevy alhaalla (takana)			*9 570	8 520	*7 210	4 800	*5 250	3 270	*4 240	2 140	*2 080	1 870	
	Takatukijalat alhaalla (takana)			*9 570	*9 570	*7 210	5 590	*5 250	3 830	*4 240	2 560	*2 080	*2 080	
	Etutukijalat ja takapuskulevy alhaalla (takana)			*9 570	*9 570	*7 210	*6 780	*5 250	4 570	*4 240	3 220	*2 080	*2 080	
	Etupuskulevy ja takatukijalat alhaalla (takana)			*9 570	*9 570	*7 210	6 920	*5 250	4 660	*4 240	3 290	*2 080	*2 080	
	Neljä tukijalkaa alhaalla (takana)			*9 570	*9 570	*7 210	*7 210	*5 250	*5 240	*4 240	3 810	*2 080	*2 080	
0 m (Maanpinta)	Takapuskulevy ylhäällä (edessä)	*8 340	*8 340	*11 270	7 530	6 470	4 230	4 310	2 730	2 930	1 780	*2 280	1 640	7,82
	Takapuskulevy alhaalla (takana)	*8 340	*8 340	*11 270	8 640	*7 520	4 830	*5 460	3 100	*4 250	2 050	*2 280	1 900	
	Takatukijalat alhaalla (takana)	*8 340	*8 340	*11 270	10 330	*7 520	*5 650	*5 460	3 680	*4 250	2 480	*2 280	*2 280	
	Etutukijalat ja takapuskulevy alhaalla (takana)	*8 340	*8 340	*11 270	*11 270	*7 520	*6 830	*5 460	4 600	*4 250	3 140	*2 280	*2 280	
	Etupuskulevy ja takatukijalat alhaalla (takana)	*8 340	*8 340	*11 270	*11 270	*7 520	6 970	*5 460	4 710	*4 250	3 220	*2 280	*2 280	
	Neljä tukijalkaa alhaalla (takana)	*8 340	*8 340	*11 270	*11 270	*7 520	*7 520	*5 460	*5 270	*4 250	3 730	*2 280	*2 280	
-1,5 m	Takapuskulevy ylhäällä (edessä)	*13 490	*13 490	*12 170	7 190	6 630	4 040	4 130	2 540			*2 670	1 810	7,29
	Takapuskulevy alhaalla (takana)	*13 490	*13 490	*12 170	8 450	*7 640	4 630	*5 600	2 910			*2 670	2 090	
	Takatukijalat alhaalla (takana)	*13 490	*13 490	*12 170	10 560	*7 640	5 590	*5 600	3 500			*2 670	2 540	
	Etutukijalat ja takapuskulevy alhaalla (takana)	*13 490	*13 490	*12 170	*12 170	*7 640	*7 080	*5 600	4 420			*2 670	*2 670	
	Etupuskulevy ja takatukijalat alhaalla (takana)	*13 490	*13 490	*12 170	*12 170	*7 640	*7 190	*5 600	4 530			*2 670	*2 670	
	Neljä tukijalkaa alhaalla (takana)	*13 490	*13 490	*12 170	*12 170	*7 640	*7 640	*5 600	5 280			*2 670	*2 670	
-3,0 m	Takapuskulevy ylhäällä (edessä)	*21 490	*21 490	*12 680	7 150	6 360	3 800	4 020	2 430			*3 750	2 340	6,15
	Takapuskulevy alhaalla (takana)	*21 490	*21 490	*12 680	8 400	*7 780	4 390	*4 610	2 800			*3 750	2 700	
	Takatukijalat alhaalla (takana)	*21 490	*21 490	*12 680	10 510	*7 780	5 330	*4 610	3 390			*3 750	3 270	
	Etutukijalat ja takapuskulevy alhaalla (takana)	*21 490	*21 490	*12 680	*12 680	*7 780	6 830	*4 610	4 310			*3 750	*3 750	
	Etupuskulevy ja takatukijalat alhaalla (takana)	*21 490	*21 490	*12 680	*12 680	*7 780	7 020	*4 610	4 420			*3 750	*3 750	
	Neljä tukijalkaa alhaalla (takana)	*21 490	*21 490	*12 680	*12 680	*7 780	*7 780	*4 610	*4 610			*3 750	*3 750	

ZAXIS 170W, 2-OSAINEN PUOMI, VARSI 2,50 M, 3 400 KG:n VASTAPAINO, LEVEÄ VERSIO

Arvot edessä tai takana | Arvot sivulla tai 360 astetta | Yksikkö: kg

Tuenta		Kuorman säde										Maks. ulottumalla		
		1,5 m		3,0 m		4,5 m		6,0 m		7,5 m				
														metriä
7,5 m	Takapuskulevy ylhäällä (edessä)					*4 260	*4 260					*2 440	*2 440	5,48
	Takapuskulevy alhaalla (takana)					*4 260	*4 260					*2 440	*2 440	
	Takatukijalat alhaalla (takana)					*4 260	*4 260					*2 440	*2 440	
	Etutukijalat ja takapuskulevy alhaalla (takana)					*4 260	*4 260					*2 440	*2 440	
	Etupuskulevy ja takatukijalat alhaalla (takana)					*4 260	*4 260					*2 440	*2 440	
	Neljä tukijalkaa alhaalla (takana)					*4 260	*4 260					*2 440	*2 440	
6,0 m	Takapuskulevy ylhäällä (edessä)					*4 350	*4 350	*4 070	3 220			*2 120	*2 120	6,76
	Takapuskulevy alhaalla (takana)					*4 350	*4 350	*4 070	3 630			*2 120	*2 120	
	Takatukijalat alhaalla (takana)					*4 350	*4 350	*4 070	4 070			*2 120	*2 120	
	Etutukijalat ja takapuskulevy alhaalla (takana)					*4 350	*4 350	*4 070	*4 070			*2 120	*2 120	
	Etupuskulevy ja takatukijalat alhaalla (takana)					*4 350	*4 350	*4 070	*4 070			*2 120	*2 120	
	Neljä tukijalkaa alhaalla (takana)					*4 350	*4 350	*4 070	*4 070			*2 120	*2 120	
4,5 m	Takapuskulevy ylhäällä (edessä)			*6 550	*6 550	*5 090	4 850	*4 320	*3 240	*2 160	2 110	*2 000	*2 000	7,52
	Takapuskulevy alhaalla (takana)			*6 550	*6 550	*5 090	*5 090	*4 320	3 610	*2 160	*2 160	*2 000	*2 000	
	Takatukijalat alhaalla (takana)			*6 550	*6 550	*5 090	*5 090	*4 320	4 020	*2 160	*2 160	*2 000	*2 000	
	Etutukijalat ja takapuskulevy alhaalla (takana)			*6 550	*6 550	*5 090	*5 090	*4 320	*4 320	*2 160	*2 160	*2 000	*2 000	
	Etupuskulevy ja takatukijalat alhaalla (takana)			*6 550	*6 550	*5 090	*5 090	*4 320	*4 320	*2 160	*2 160	*2 000	*2 000	
	Neljä tukijalkaa alhaalla (takana)			*6 550	*6 550	*5 090	*5 090	*4 320	*4 320	*2 160	*2 160	*2 000	*2 000	
3,0 m	Takapuskulevy ylhäällä (edessä)			*7 610	*7 610	*6 240	4 700	*4 350	3 210	3 060	2 110	*1 990	1 870	7,92
	Takapuskulevy alhaalla (takana)			*7 610	*7 610	*6 240	5 260	*4 790	3 560	*4 040	2 400	*1 990	*1 990	
	Takatukijalat alhaalla (takana)			*7 610	*7 610	*6 240	5 900	*4 790	3 970	*4 040	2 740	*1 990	*1 990	
	Etutukijalat ja takapuskulevy alhaalla (takana)			*7 610	*7 610	*6 240	*6 240	*4 790	*4 770	*4 040	3 410	*1 990	*1 990	
	Etupuskulevy ja takatukijalat alhaalla (takana)			*7 610	*7 610	*6 240	*6 240	*4 790	*4 790	*4 040	3 470	*1 990	*1 990	
	Neljä tukijalkaa alhaalla (takana)			*7 610	*7 610	*6 240	*6 240	*4 790	*4 790	*4 040	3 860	*1 990	*1 990	
1,5 m	Takapuskulevy ylhäällä (edessä)			*9 570	8 200	*6 420	4 650	*4 340	3 150	3 010	2 050	*2 080	1 790	8,02
	Takapuskulevy alhaalla (takana)			*9 570	9 380	*7 210	5 200	*5 250	3 560	*4 240	2 350	*2 080	2 060	
	Takatukijalat alhaalla (takana)			*9 570	*9 570	*7 210	5 820	*5 250	3 970	*4 240	2 680	*2 080	*2 080	
	Etutukijalat ja takapuskulevy alhaalla (takana)			*9 570	*9 570	*7 210	7 040	*5 250	4 740	*4 240	3 360	*2 080	*2 080	
	Etupuskulevy ja takatukijalat alhaalla (takana)			*9 570	*9 570	*7 210	*7 150	*5 250	4 810	*4 240	3 420	*2 080	*2 080	
	Neljä tukijalkaa alhaalla (takana)			*9 570	*9 570	*7 210	*7 210	*5 250	*5 240	*4 240	3 810	*2 080	*2 080	
0 m (Maanpinta)	Takapuskulevy ylhäällä (edessä)	*8 340	*8 340	*11 270	8 330	6 470	4 650	4 310	2 990	2 930	1 970	*2 280	1 830	7,82
	Takapuskulevy alhaalla (takana)	*8 340	*8 340	*11 270	9 500	*7 520	5 270	*5 460	3 390	*4 250	2 270	*2 280	2 110	
	Takatukijalat alhaalla (takana)	*8 340	*8 340	*11 270	10 830	*7 520	5 880	*5 460	3 860	*4 250	2 600	*2 280	*2 280	
	Etutukijalat ja takapuskulevy alhaalla (takana)	*8 340	*8 340	*11 270	*11 270	*7 520	*7 090	*5 460	4 810	*4 250	3 280	*2 280	*2 280	
	Etupuskulevy ja takatukijalat alhaalla (takana)	*8 340	*8 340	*11 270	*11 270	*7 520	*7 190	*5 460	4 890	*4 250	3 340	*2 280	*2 280	
	Neljä tukijalkaa alhaalla (takana)	*8 340	*8 340	*11 270	*11 270	*7 520	*7 520	*5 460	*5 270	*4 250	3 730	*2 280	*2 280	
-1,5 m	Takapuskulevy ylhäällä (edessä)	*13 490	*13 490	*12 170	8 060	6 630	4 450	4 130	2 800			*2 670	2 010	7,29
	Takapuskulevy alhaalla (takana)	*13 490	*13 490	*12 170	9 510	*7 640	5 110	*5 600	3 210			*2 670	2 310	
	Takatukijalat alhaalla (takana)	*13 490	*13 490	*12 170	*11 160	*7 640	5 870	*5 600	3 670			*2 670	2 660	
	Etutukijalat ja takapuskulevy alhaalla (takana)	*13 490	*13 490	*12 170	*12 170	*7 640	7 290	*5 600	4 620			*2 670	*2 670	
	Etupuskulevy ja takatukijalat alhaalla (takana)	*13 490	*13 490	*12 170	*12 170	*7 640	7 380	*5 600	4 710			*2 670	*2 670	
	Neljä tukijalkaa alhaalla (takana)	*13 490	*13 490	*12 170	*12 170	*7 640	*7 640	*5 600	5 270			*2 670	*2 670	
-3,0 m	Takapuskulevy ylhäällä (edessä)	*21 490	*21 490	*12 680	8 020	6 360	4 210	4 020	2 690			*3 750	2 590	6,15
	Takapuskulevy alhaalla (takana)	*21 490	*21 490	*12 680	9 460	*7 780	4 860	*4 610	3 090			*3 750	2 980	
	Takatukijalat alhaalla (takana)	*21 490	*21 490	*12 680	11 190	*7 780	5 610	*4 610	3 560			*3 750	3 430	
	Etutukijalat ja takapuskulevy alhaalla (takana)	*21 490	*21 490	*12 680	*12 680	*7 780	7 190	*4 610	4 520			*3 750	*3 750	
	Etupuskulevy ja takatukijalat alhaalla (takana)	*21 490	*21 490	*12 680	*12 680	*7 780	7 330	*4 610	4 600			*3 750	*3 750	
	Neljä tukijalkaa alhaalla (takana)	*21 490	*21 490	*12 680	*12 680	*7 780	*7 780	*4 610	*4 610			*3 750	*3 750	

ZAXIS 170W, YKSIOSAINEN PUOMI, VARSI 2,58 M, 3 800 KG:n VASTAPAINO, VAKIOVERSIO

Arvot edessä tai takana | Arvot sivulla tai 360 astetta | Yksikkö: kg

Tuenta		Kuorman säde								Maks. ulottumalla		
		3,0 m		4,5 m		6,0 m		7,5 m				
												metriä
6,0 m	Takapuskulevy ylhäällä (edessä)					*3 750	3 060			*3 150	2 840	6,27
	Takapuskulevy alhaalla (takana)					*3 750	3 440			*3 150	*3 150	
	Takatukijalat alhaalla (takana)					*3 750	*3 750			*3 150	*3 150	
	Etutukijalat ja takapuskulevy alhaalla (takana)					*3 750	*3 750			*3 150	*3 150	
	Etupuskulevy ja takatukijalat alhaalla (takana)					*3 750	*3 750			*3 150	*3 150	
	Neljä tukijalkaa alhaalla (takana)					*3 750	*3 750			*3 150	*3 150	
4,5 m	Takapuskulevy ylhäällä (edessä)			*5 470	4 650	4 630	2 990			*3 090	2 280	7,09
	Takapuskulevy alhaalla (takana)			*5 470	5 260	*4 750	3 380			*3 090	2 580	
	Takatukijalat alhaalla (takana)			*5 470	*5 470	*4 750	3 980			*3 090	3 050	
	Etutukijalat ja takapuskulevy alhaalla (takana)			*5 470	*5 470	*4 750	*4 750			*3 090	*3 090	
	Etupuskulevy ja takatukijalat alhaalla (takana)			*5 470	*5 470	*4 750	*4 750			*3 090	*3 090	
	Neljä tukijalkaa alhaalla (takana)			*5 470	*5 470	*4 750	*4 750			*3 090	*3 090	
3,0 m	Takapuskulevy ylhäällä (edessä)			*6 650	4 310	4 480	2 860	3 190	2 030	3 190	2 020	7,51
	Takapuskulevy alhaalla (takana)			*6 650	4 910	*5 160	3 240	*3 240	2 310	*3 200	2 300	
	Takatukijalat alhaalla (takana)			*6 650	5 870	*5 160	3 840	*3 240	2 740	*3 200	2 730	
	Etutukijalat ja takapuskulevy alhaalla (takana)			*6 650	*6 650	*5 160	4 780	*3 240	*3 240	*3 200	*3 200	
	Etupuskulevy ja takatukijalat alhaalla (takana)			*6 650	*6 650	*5 160	4 890	*3 240	*3 240	*3 200	*3 200	
	Neljä tukijalkaa alhaalla (takana)			*6 650	*6 650	*5 160	*5 160	*3 240	*3 240	*3 200	*3 200	
1,5 m	Takapuskulevy ylhäällä (edessä)			6 550	3 990	4 310	2 710	3 130	1 970	3 060	1 930	7,61
	Takapuskulevy alhaalla (takana)			*7 540	4 570	*5 530	3 080	*4 040	2 240	*3 480	2 200	
	Takatukijalat alhaalla (takana)			*7 540	5 520	*5 530	3 680	*4 040	2 680	*3 480	2 620	
	Etutukijalat ja takapuskulevy alhaalla (takana)			*7 540	7 030	*5 530	4 610	*4 040	3 340	*3 480	3 280	
	Etupuskulevy ja takatukijalat alhaalla (takana)			*7 540	7 220	*5 530	4 720	*4 040	3 420	*3 480	3 350	
	Neljä tukijalkaa alhaalla (takana)			*7 540	*7 540	*5 530	5 490	*4 040	3 950	*3 480	*3 480	
0 m (Maanpinta)	Takapuskulevy ylhäällä (edessä)	*5 430	*5 430	6 340	3 800	4 200	2 600			3 140	1 970	7,40
	Takapuskulevy alhaalla (takana)	*5 430	*5 430	*7 700	4 380	*5 600	2 970			*4 030	2 250	
	Takatukijalat alhaalla (takana)	*5 430	*5 430	*7 700	5 320	*5 600	3 570			*4 030	2 680	
	Etutukijalat ja takapuskulevy alhaalla (takana)	*5 430	*5 430	*7 700	6 820	*5 600	4 490			*4 030	3 360	
	Etupuskulevy ja takatukijalat alhaalla (takana)	*5 430	*5 430	*7 700	7 010	*5 600	4 610			*4 030	3 440	
	Neljä tukijalkaa alhaalla (takana)	*5 430	*5 430	*7 700	*7 700	*5 600	5 360			*4 030	3 980	
-1,5 m	Takapuskulevy ylhäällä (edessä)	*9 650	6 770	6 290	3 760	4 160	2 560			3 490	2 170	6,84
	Takapuskulevy alhaalla (takana)	*9 650	8 000	*7 060	4 340	*5 160	2 940			*4 210	2 480	
	Takatukijalat alhaalla (takana)	*9 650	*9 650	*7 060	5 270	*5 160	3 530			*4 210	2 970	
	Etutukijalat ja takapuskulevy alhaalla (takana)	*9 650	*9 650	*7 060	6 760	*5 160	4 450			*4 210	3 730	
	Etupuskulevy ja takatukijalat alhaalla (takana)	*9 650	*9 650	*7 060	6 950	*5 160	4 570			*4 210	3 820	
	Neljä tukijalkaa alhaalla (takana)	*9 650	*9 650	*7 060	*7 060	*5 160	*5 160			*4 210	*4 210	
-3,0 m	Takapuskulevy ylhäällä (edessä)	*7 380	6 920	*5 540	3 820					*3 890	2 720	5,85
	Takapuskulevy alhaalla (takana)	*7 380	*7 380	*5 540	4 400					*3 890	3 110	
	Takatukijalat alhaalla (takana)	*7 380	*7 380	*5 540	5 340					*3 890	3 720	
	Etutukijalat ja takapuskulevy alhaalla (takana)	*7 380	*7 380	*5 540	*5 540					*3 890	*3 890	
	Etupuskulevy ja takatukijalat alhaalla (takana)	*7 380	*7 380	*5 540	*5 540					*3 890	*3 890	
	Neljä tukijalkaa alhaalla (takana)	*7 380	*7 380	*5 540	*5 540					*3 890	*3 890	

ZAXIS 170W, YKSIOSAINEN PUOMI, VARSI 2,58 M, 3 800 KG:n VASTAPAINO, LEVEÄ VERSIO

Arvot edessä tai takana | Arvot sivulla tai 360 astetta | Yksikkö: kg

Tuenta		Kuorman säde								Maks. ulottumalla		
		3,0 m		4,5 m		6,0 m		7,5 m				
												metriä
6,0 m	Takapuskulevy ylhäällä (edessä)					*3 750	3 330			*3 150	3 090	6,27
	Takapuskulevy alhaalla (takana)					*3 750	*3 750			*3 150	*3 150	
	Takatukijalat alhaalla (takana)					*3 750	*3 750			*3 150	*3 150	
	Etutukijalat ja takapuskulevy alhaalla (takana)					*3 750	*3 750			*3 150	*3 150	
	Etupuskulevy ja takatukijalat alhaalla (takana)					*3 750	*3 750			*3 150	*3 150	
	Neljä tukijalkaa alhaalla (takana)					*3 750	*3 750			*3 150	*3 150	
4,5 m	Takapuskulevy ylhäällä (edessä)			*5 470	5 070	4 630	3 260			*3 090	2 490	7,09
	Takapuskulevy alhaalla (takana)			*5 470	*5 470	*4 750	3 680			*3 090	2 820	
	Takatukijalat alhaalla (takana)			*5 470	*5 470	*4 750	4 160			*3 090	*3 090	
	Etutukijalat ja takapuskulevy alhaalla (takana)			*5 470	*5 470	*4 750	*4 750			*3 090	*3 090	
	Etupuskulevy ja takatukijalat alhaalla (takana)			*5 470	*5 470	*4 750	*4 750			*3 090	*3 090	
	Neljä tukijalkaa alhaalla (takana)			*5 470	*5 470	*4 750	*4 750			*3 090	*3 090	
3,0 m	Takapuskulevy ylhäällä (edessä)			*6 650	4 730	4 480	3 120	3 190	2 220	3 190	2 220	7,51
	Takapuskulevy alhaalla (takana)			*6 650	5 390	*5 160	3 540	*3 240	2 520	*3 200	2 520	
	Takatukijalat alhaalla (takana)			*6 650	6 160	*5 160	4 010	*3 240	2 860	*3 200	2 860	
	Etutukijalat ja takapuskulevy alhaalla (takana)			*6 650	*6 650	*5 160	4 990	*3 240	*3 240	*3 200	*3 200	
	Etupuskulevy ja takatukijalat alhaalla (takana)			*6 650	*6 650	*5 160	5 080	*3 240	*3 240	*3 200	*3 200	
	Neljä tukijalkaa alhaalla (takana)			*6 650	*6 650	*5 160	*5 160	*3 240	*3 240	*3 200	*3 200	
1,5 m	Takapuskulevy ylhäällä (edessä)			6 550	4 400	4 310	2 970	3 130	2 160	3 060	2 120	7,61
	Takapuskulevy alhaalla (takana)			*7 540	5 050	*5 530	3 380	*4 040	2 460	*3 480	2 410	
	Takatukijalat alhaalla (takana)			*7 540	5 800	*5 530	3 850	*4 040	2 800	*3 480	2 740	
	Etutukijalat ja takapuskulevy alhaalla (takana)			*7 540	7 380	*5 530	4 820	*4 040	3 490	*3 480	3 420	
	Etupuskulevy ja takatukijalat alhaalla (takana)			*7 540	7 530	*5 530	4 910	*4 040	3 550	*3 480	3 480	
	Neljä tukijalkaa alhaalla (takana)			*7 540	*7 540	*5 530	5 490	*4 040	3 950	*3 480	*3 480	
0 m (Maanpinta)	Takapuskulevy ylhäällä (edessä)	*5 430	*5 430	6 340	4 210	4 200	2 860			3 140	2 160	7,40
	Takapuskulevy alhaalla (takana)	*5 430	*5 430	*7 700	4 850	*5 600	3 270			*4 030	2 460	
	Takatukijalat alhaalla (takana)	*5 430	*5 430	*7 700	5 600	*5 600	3 740			*4 030	2 810	
	Etutukijalat ja takapuskulevy alhaalla (takana)	*5 430	*5 430	*7 700	7 170	*5 600	4 700			*4 030	3 510	
	Etupuskulevy ja takatukijalat alhaalla (takana)	*5 430	*5 430	*7 700	7 310	*5 600	4 790			*4 030	3 570	
	Neljä tukijalkaa alhaalla (takana)	*5 430	*5 430	*7 700	*7 700	*5 600	5 360			*4 030	3 980	
-1,5 m	Takapuskulevy ylhäällä (edessä)	*9 650	7 620	6 290	4 160	4 160	2 830			3 490	2 390	6,84
	Takapuskulevy alhaalla (takana)	*9 650	9 020	*7 060	4 800	*5 160	3 230			*4 210	2 730	
	Takatukijalat alhaalla (takana)	*9 650	*9 650	*7 060	5 540	*5 160	3 700			*4 210	3 110	
	Etutukijalat ja takapuskulevy alhaalla (takana)	*9 650	*9 650	*7 060	*7 060	*5 160	4 660			*4 210	3 900	
	Etupuskulevy ja takatukijalat alhaalla (takana)	*9 650	*9 650	*7 060	*7 060	*5 160	4 750			*4 210	3 970	
	Neljä tukijalkaa alhaalla (takana)	*9 650	*9 650	*7 060	*7 060	*5 160	*5 160			*4 210	*4 210	
-3,0 m	Takapuskulevy ylhäällä (edessä)	*7 380	*7 380	*5 540	4 230					*3 890	2 990	5,85
	Takapuskulevy alhaalla (takana)	*7 380	*7 380	*5 540	4 870					*3 890	3 410	
	Takatukijalat alhaalla (takana)	*7 380	*7 380	*5 540	*5 540					*3 890	*3 890	
	Etutukijalat ja takapuskulevy alhaalla (takana)	*7 380	*7 380	*5 540	*5 540					*3 890	*3 890	
	Etupuskulevy ja takatukijalat alhaalla (takana)	*7 380	*7 380	*5 540	*5 540					*3 890	*3 890	
	Neljä tukijalkaa alhaalla (takana)	*7 380	*7 380	*5 540	*5 540					*3 890	*3 890	

ZAXIS 170W, 2-OSAINEN PUOMI, VARSI 2,50 M, 3 800 KG:n VASTAPAINO, VAKIOVERSIO

Arvot edessä tai takana | Arvot sivulla tai 360 astetta | Yksikkö: kg

Tuenta		Kuorman säde										Maks. ulottumalla		
		1,5 m		3,0 m		4,5 m		6,0 m		7,5 m				
														metriä
7,5 m	Takapuskulevy ylhäällä (edessä)					*4 260	*4 260					*2 440	*2 440	5,48
	Takapuskulevy alhaalla (takana)					*4 260	*4 260					*2 440	*2 440	
	Takatukijalat alhaalla (takana)					*4 260	*4 260					*2 440	*2 440	
	Etutukijalat ja takapuskulevy alhaalla (takana)					*4 260	*4 260					*2 440	*2 440	
	Etupuskulevy ja takatukijalat alhaalla (takana)					*4 260	*4 260					*2 440	*2 440	
	Neljä tukijalkaa alhaalla (takana)					*4 260	*4 260					*2 440	*2 440	
6,0 m	Takapuskulevy ylhäällä (edessä)					*4 350	*4 350	*4 070	3 130			*2 120	*2 120	6,76
	Takapuskulevy alhaalla (takana)					*4 350	*4 350	*4 070	3 520			*2 120	*2 120	
	Takatukijalat alhaalla (takana)					*4 350	*4 350	*4 070	*4 070			*2 120	*2 120	
	Etutukijalat ja takapuskulevy alhaalla (takana)					*4 350	*4 350	*4 070	*4 070			*2 120	*2 120	
	Etupuskulevy ja takatukijalat alhaalla (takana)					*4 350	*4 350	*4 070	*4 070			*2 120	*2 120	
	Neljä tukijalkaa alhaalla (takana)					*4 350	*4 350	*4 070	*4 070			*2 120	*2 120	
4,5 m	Takapuskulevy ylhäällä (edessä)			*6 550	*6 550	*5 090	4 700	*4 320	*3 160	*2 160	2 050	*2 000	*2 000	7,52
	Takapuskulevy alhaalla (takana)			*6 550	*6 550	*5 090	*5 090	*4 320	3 510	*2 160	*2 160	*2 000	*2 000	
	Takatukijalat alhaalla (takana)			*6 550	*6 550	*5 090	*5 090	*4 320	4 050	*2 160	*2 160	*2 000	*2 000	
	Etutukijalat ja takapuskulevy alhaalla (takana)			*6 550	*6 550	*5 090	*5 090	*4 320	*4 320	*2 160	*2 160	*2 000	*2 000	
	Etupuskulevy ja takatukijalat alhaalla (takana)			*6 550	*6 550	*5 090	*5 090	*4 320	*4 320	*2 160	*2 160	*2 000	*2 000	
	Neljä tukijalkaa alhaalla (takana)			*6 550	*6 550	*5 090	*5 090	*4 320	*4 320	*2 160	*2 160	*2 000	*2 000	
3,0 m	Takapuskulevy ylhäällä (edessä)			*7 610	*7 610	*6 240	4 560	4 540	3 130	3 220	2 050	*1 990	1 820	7,92
	Takapuskulevy alhaalla (takana)			*7 610	*7 610	*6 240	5 090	*4 790	3 460	*4 040	2 330	*1 990	*1 990	
	Takatukijalat alhaalla (takana)			*7 610	*7 610	*6 240	5 900	*4 790	3 990	*4 040	2 770	*1 990	*1 990	
	Etutukijalat ja takapuskulevy alhaalla (takana)			*7 610	*7 610	*6 240	*6 240	*4 790	4 790	*4 040	3 440	*1 990	*1 990	
	Etupuskulevy ja takatukijalat alhaalla (takana)			*7 610	*7 610	*6 240	*6 240	*4 790	*4 790	*4 040	3 520	*1 990	*1 990	
	Neljä tukijalkaa alhaalla (takana)			*7 610	*7 610	*6 240	*6 240	*4 790	*4 790	*4 040	4 040	*1 990	*1 990	
1,5 m	Takapuskulevy ylhäällä (edessä)			*9 570	*7 850	6 670	4 510	4 510	3 070	3 170	2 000	*2 080	1 740	8,02
	Takapuskulevy alhaalla (takana)			*9 570	*8 910	*7 210	5 020	*5 250	3 450	*4 240	2 280	*2 080	2 000	
	Takatukijalat alhaalla (takana)			*9 570	*9 570	*7 210	5 830	*5 250	3 990	*4 240	2 710	*2 080	*2 080	
	Etutukijalat ja takapuskulevy alhaalla (takana)			*9 570	*9 570	*7 210	7 040	*5 250	4 750	*4 240	3 380	*2 080	*2 080	
	Etupuskulevy ja takatukijalat alhaalla (takana)			*9 570	*9 570	*7 210	*7 170	*5 250	4 840	*4 240	3 460	*2 080	*2 080	
	Neljä tukijalkaa alhaalla (takana)			*9 570	*9 570	*7 210	*7 210	*5 250	*5 250	*4 240	3 990	*2 080	*2 080	
0 m (Maanpinta)	Takapuskulevy ylhäällä (edessä)	*8 340	*8 340	*11 270	7 970	*6 720	4 480	4 520	2 900	3 090	1 920	*2 280	1 770	7,82
	Takapuskulevy alhaalla (takana)	*8 340	*8 340	*11 270	9 050	*7 520	5 090	*5 460	3 280	*4 250	2 200	*2 280	2 040	
	Takatukijalat alhaalla (takana)	*8 340	*8 340	*11 270	10 760	*7 520	5 890	*5 460	3 880	*4 250	2 640	*2 280	*2 280	
	Etutukijalat ja takapuskulevy alhaalla (takana)	*8 340	*8 340	*11 270	*11 270	*7 520	7 080	*5 460	4 820	*4 250	3 310	*2 280	*2 280	
	Etupuskulevy ja takatukijalat alhaalla (takana)	*8 340	*8 340	*11 270	*11 270	*7 520	7 210	*5 460	*4 920	*4 250	3 380	*2 280	*2 280	
	Neljä tukijalkaa alhaalla (takana)	*8 340	*8 340	*11 270	*11 270	*7 520	*7 520	*5 460	5 420	*4 250	3 920	*2 280	*2 280	
-1,5 m	Takapuskulevy ylhäällä (edessä)	*13 490	*13 490	*12 170	7 630	6 960	4 290	4 340	2 710			*2 670	1 950	7,29
	Takapuskulevy alhaalla (takana)	*13 490	*13 490	*12 170	8 930	*7 640	4 910	*5 600	3 100			*2 670	2 240	
	Takatukijalat alhaalla (takana)	*13 490	*13 490	*12 170	11 070	*7 640	5 890	*5 600	3 710			*2 670	*2 670	
	Etutukijalat ja takapuskulevy alhaalla (takana)	*13 490	*13 490	*12 170	*12 170	*7 640	7 280	*5 600	4 640			*2 670	*2 670	
	Etupuskulevy ja takatukijalat alhaalla (takana)	*13 490	*13 490	*12 170	*12 170	*7 640	*7 400	*5 600	4 760			*2 670	*2 670	
	Neljä tukijalkaa alhaalla (takana)	*13 490	*13 490	*12 170	*12 170	*7 640	*7 640	*5 600	5 520			*2 670	*2 670	
-3,0 m	Takapuskulevy ylhäällä (edessä)	*21 490	*21 490	*12 680	7 590	6 690	4 060	4 240	2 600			*3 750	2 510	6,15
	Takapuskulevy alhaalla (takana)	*21 490	*21 490	*12 680	8 880	*7 780	4 660	*4 610	2 990			*3 750	2 880	
	Takatukijalat alhaalla (takana)	*21 490	*21 490	*12 680	11 070	*7 780	5 630	*4 610	3 590			*3 750	3 470	
	Etutukijalat ja takapuskulevy alhaalla (takana)	*21 490	*21 490	*12 680	*12 680	*7 780	7 170	*4 610	4 530			*3 750	*3 750	
	Etupuskulevy ja takatukijalat alhaalla (takana)	*21 490	*21 490	*12 680	*12 680	*7 780	7 370	*4 610	*4 610			*3 750	*3 750	
	Neljä tukijalkaa alhaalla (takana)	*21 490	*21 490	*12 680	*12 680	*7 780	*7 780	*4 610	*4 610			*3 750	*3 750	

ZAXIS 170W, 2-OSAINEN PUOMI, VARSI 2,50 M, 3 800 KG:n VASTAPAINO, LEVEÄ VERSIO

Arvot edessä tai takana | Arvot sivulla tai 360 astetta | Yksikkö: kg

Tuenta		Kuorman säde										Maks. ulottumalla		
		1,5 m		3,0 m		4,5 m		6,0 m		7,5 m				
														metriä
7,5 m	Takapuskulevy ylhäällä (edessä)					*4 260	*4 260					*2 440	*2 440	5,48
	Takapuskulevy alhaalla (takana)					*4 260	*4 260					*2 440	*2 440	
	Takatukijalat alhaalla (takana)					*4 260	*4 260					*2 440	*2 440	
	Etutukijalat ja takapuskulevy alhaalla (takana)					*4 260	*4 260					*2 440	*2 440	
	Etupuskulevy ja takatukijalat alhaalla (takana)					*4 260	*4 260					*2 440	*2 440	
	Neljä tukijalkaa alhaalla (takana)					*4 260	*4 260					*2 440	*2 440	
6,0 m	Takapuskulevy ylhäällä (edessä)					*4 350	*4 350	*4 070	3 400			*2 120	*2 120	6,76
	Takapuskulevy alhaalla (takana)					*4 350	*4 350	*4 070	3 810			*2 120	*2 120	
	Takatukijalat alhaalla (takana)					*4 350	*4 350	*4 070	*4 070			*2 120	*2 120	
	Etutukijalat ja takapuskulevy alhaalla (takana)					*4 350	*4 350	*4 070	*4 070			*2 120	*2 120	
	Etupuskulevy ja takatukijalat alhaalla (takana)					*4 350	*4 350	*4 070	*4 070			*2 120	*2 120	
	Neljä tukijalkaa alhaalla (takana)					*4 350	*4 350	*4 070	*4 070			*2 120	*2 120	
4,5 m	Takapuskulevy ylhäällä (edessä)			*6 550	*6 550	*5 090	5 080	*4 320	3 400	*2 160	*2 160	*2 000	*2 000	7,52
	Takapuskulevy alhaalla (takana)			*6 550	*6 550	*5 090	*5 090	*4 320	*3 780	*2 160	*2 160	*2 000	*2 000	
	Takatukijalat alhaalla (takana)			*6 550	*6 550	*5 090	*5 090	*4 320	*4 200	*2 160	*2 160	*2 000	*2 000	
	Etutukijalat ja takapuskulevy alhaalla (takana)			*6 550	*6 550	*5 090	*5 090	*4 320	*4 320	*2 160	*2 160	*2 000	*2 000	
	Etupuskulevy ja takatukijalat alhaalla (takana)			*6 550	*6 550	*5 090	*5 090	*4 320	*4 320	*2 160	*2 160	*2 000	*2 000	
	Neljä tukijalkaa alhaalla (takana)			*6 550	*6 550	*5 090	*5 090	*4 320	*4 320	*2 160	*2 160	*2 000	*2 000	
3,0 m	Takapuskulevy ylhäällä (edessä)			*7 610	*7 610	*6 240	*4 920	4 540	3 370	3 220	2 250	*1 990	*1 990	7,92
	Takapuskulevy alhaalla (takana)			*7 610	*7 610	*6 240	5 500	*4 790	3 730	*4 040	2 550	*1 990	*1 990	
	Takatukijalat alhaalla (takana)			*7 610	*7 610	*6 240	6 140	*4 790	4 140	*4 040	2 890	*1 990	*1 990	
	Etutukijalat ja takapuskulevy alhaalla (takana)			*7 610	*7 610	*6 240	*6 240	*4 790	*4 790	*4 040	3 580	*1 990	*1 990	
	Etupuskulevy ja takatukijalat alhaalla (takana)			*7 610	*7 610	*6 240	*6 240	*4 790	*4 790	*4 040	3 640	*1 990	*1 990	
	Neljä tukijalkaa alhaalla (takana)			*7 610	*7 610	*6 240	*6 240	*4 790	*4 790	*4 040	4 040	*1 990	*1 990	
1,5 m	Takapuskulevy ylhäällä (edessä)			*9 570	8 600	6 670	*4 870	4 510	3 330	3 170	2 200	*2 080	1 920	8,02
	Takapuskulevy alhaalla (takana)			*9 570	*9 570	*7 210	5 430	*5 250	3 750	*4 240	2 500	*2 080	*2 080	
	Takatukijalat alhaalla (takana)			*9 570	*9 570	*7 210	6 070	*5 250	4 140	*4 240	2 840	*2 080	*2 080	
	Etutukijalat ja takapuskulevy alhaalla (takana)			*9 570	*9 570	*7 210	*7 210	*5 250	4 920	*4 240	3 530	*2 080	*2 080	
	Etupuskulevy ja takatukijalat alhaalla (takana)			*9 570	*9 570	*7 210	*7 210	*5 250	4 990	*4 240	3 590	*2 080	*2 080	
	Neljä tukijalkaa alhaalla (takana)			*9 570	*9 570	*7 210	*7 210	*5 250	*5 250	*4 240	3 990	*2 080	*2 080	
0 m (Maanpinta)	Takapuskulevy ylhäällä (edessä)	*8 340	*8 340	*11 270	8 720	*6 720	4 920	4 520	3 170	3 090	2 110	*2 280	1 960	7,82
	Takapuskulevy alhaalla (takana)	*8 340	*8 340	*11 270	9 910	*7 520	5 500	*5 460	3 590	*4 250	2 420	*2 280	2 250	
	Takatukijalat alhaalla (takana)	*8 340	*8 340	*11 270	*11 260	*7 520	6 120	*5 460	4 060	*4 250	2 760	*2 280	*2 280	
	Etutukijalat ja takapuskulevy alhaalla (takana)	*8 340	*8 340	*11 270	*11 270	*7 520	7 320	*5 460	4 990	*4 250	3 450	*2 280	*2 280	
	Etupuskulevy ja takatukijalat alhaalla (takana)	*8 340	*8 340	*11 270	*11 270	*7 520	7 420	*5 460	*5 040	*4 250	3 510	*2 280	*2 280	
	Neljä tukijalkaa alhaalla (takana)	*8 340	*8 340	*11 270	*11 270	*7 520	*7 520	*5 460	5 420	*4 250	3 910	*2 280	*2 280	
-1,5 m	Takapuskulevy ylhäällä (edessä)	*13 490	*13 490	*12 170	8 530	6 960	4 720	4 340	2 980			*2 670	2 150	7,29
	Takapuskulevy alhaalla (takana)	*13 490	*13 490	*12 170	10 030	*7 640	5 400	*5 600	3 410			*2 670	2 470	
	Takatukijalat alhaalla (takana)	*13 490	*13 490	*12 170	*11 550	*7 640	6 180	*5 600	3 880			*2 670	*2 670	
	Etutukijalat ja takapuskulevy alhaalla (takana)	*13 490	*13 490	*12 170	*12 170	*7 640	*7 490	*5 600	4 850			*2 670	*2 670	
	Etupuskulevy ja takatukijalat alhaalla (takana)	*13 490	*13 490	*12 170	*12 170	*7 640	*7 570	*5 600	4 940			*2 670	*2 670	
	Neljä tukijalkaa alhaalla (takana)	*13 490	*13 490	*12 170	*12 170	*7 640	*7 640	*5 600	5 520			*2 670	*2 670	
-3,0 m	Takapuskulevy ylhäällä (edessä)	*21 490	*21 490	*12 680	8 480	6 690	4 480	4 240	2 870			*3 750	2 770	6,15
	Takapuskulevy alhaalla (takana)	*21 490	*21 490	*12 680	9 980	*7 780	5 150	*4 610	3 290			*3 750	3 170	
	Takatukijalat alhaalla (takana)	*21 490	*21 490	*12 680	11 770	*7 780	5 920	*4 610	3 770			*3 750	3 640	
	Etutukijalat ja takapuskulevy alhaalla (takana)	*21 490	*21 490	*12 680	*12 680	*7 780	7 530	*4 610	*4 610			*3 750	*3 750	
	Etupuskulevy ja takatukijalat alhaalla (takana)	*21 490	*21 490	*12 680	*12 680	*7 780	7 680	*4 610	*4 610			*3 750	*3 750	
	Neljä tukijalkaa alhaalla (takana)	*21 490	*21 490	*12 680	*12 680	*7 780	*7 780	*4 610	*4 610			*3 750	*3 750	

VARUSTEET

● : Vakiovaruste ○ : Lisävaruste

MOOTTORI

Pakokaasujen käsittelylaite	●
Ilmanpuhdistimen kaksoissuodattimet	●
Vaihtovirtalaturi 60 A	●
Tyhjäkäyntiautomatiikka	●
Sammutusautomatiikka	●
Moottoriöljyn suodatinpatruuna	●
Panostyyppinen polttoaineen pääsuodatin	●
Polttoaineen paluukierrätyksen venttiili	●
DEF/AdBlue® säiliön tulosihti ja täyttöjatke	●
DEF/AdBlue® säiliö ISO-magneettisovittimella	●
Kuiva kaksoisilmansuodatin, tyhjennysventtiili (tukkeutumisen ilmaisin monitoria varten)	●
Jäähdyttimen suojaverkko	●
ECO/PWR työtavanvalitsin	●
Sähköinen polttoaineen syöttöpumppu	●
Moottoriöljyn tyhjennysliitin	●
Paisuntasäiliö	●
Tuulettimen suoja	●
Polttoaineen jäähdytin	●
Polttoaineen esisuodatin, vedenerotin	●
Vaimennustukien varaan asennettu moottori	●
Huoltovapaa esisuodatin	○
Jäähdytin, öljynjäähdytin ja välijäähdytin	●

HYDRAULIJÄRJESTELMÄ

Automaattinen noston tehostus	●
Hallintaventtiili jossa päävaroventtiili	●
Lisäportti ohjausventtiilille	●
Täysvirtaussuodatin	●
Tehokas täysvirtaussuodatin jossa tukkeutumisen ilmaisin	○
Letkurikkoventtiili varrelle	●
Letkurikkoventtiili puomille	●
Esiohjauksen suodatin	●
Power Boost	●
Esiohjauspiirin iskuvaimennettu venttiili	●
Ohjauksen piirin suodatin	●
Imusuodatin	●
Käännön vaimennusventtiili	●
Säädettävä varoventtiili iskuvasaralle ja murskaimelle	●
Työtavan valitsin	●

OHJAAMO

Jokasään äänieristetty teräsohjaamo	●
AM-FM-radio	●
Tuhkakuppi	●
Automaattinen ilmastointi	●
AUX-toimintovipu (murskain)	●
AUX-liitäntä ja säilytystila	●
Savukkeensytytin 24 V	●
CRES V -turvaohjaamo	●
Kupin pidike lämmitys- ja jäähdytystoiminnoilla	●
Sähköinen äänimerkki	●
Moottorin sammutuskytkin	●
Ikkunat ovat vahvistettua, vihreällä värillä sävytettyä lasia	●
Vasara hätäpoistumista varten	●
Lattiamatto	●
Jalkatuki	●
Tuulilasinpesin	●
Kuuma & kylmä kotelo	●
Tihkutoiminto, etulasin pyyhkijät	●
Virtalukon valo	●
Laminoitu kaareva etulasi	○
LED-ohjaamovalo, ovikytkin	●
OPG-kattosuoja, Tason II (ISO10262) täyttävä ohjaamo	○
Esiohjauksen sulkuvipu	●
Virran ulosotto 12 V	○
Sadesuoja	●
Taustahylly	●
Kelautuva turvavyö	●
ROPS (ISO12117-2) vaatimukset täyttävä ohjaamo	●
Kuminen radioantenni	●
Istuin: ilmajousitettu, istuinlämmitin	●
Istuimen säädöt: Eteen- ja taaksepäin sekä selkänojan ja käsinojien korkeus ja kaltevuus	●
Lyhyet hallintavivut	●
Häikäisysuoja	●
Liukuverholla varustettu kattoikkuna	●
lasin ylä- ja alaosat sekä vasen sivuikkuna ovat avattavia	●
2 kaiutinta	●
4 nestetäytteistä joustavaa kiinnikettä	●

VALVONTAJÄRJESTELMÄ

Hälytykset: ylikuumeneminen, moottorivika, moottorin öljynpaine, lataus, polttoainemäärä, hydraulisuodattimen tukkeutuminen, ilmansuodattimen tukkeutuminen, työtapa, ylikuormitus, ongelma SCR-järjestelmässä, jne	●
Hälytyssummerit: ylikuumeneminen, moottorin öljynpaine, ylikuorma, ongelma SCR-järjestelmässä	●
Kytketyn laitteen käyttötiedot	●
Mittarinäytöt: Nopeus, kierrosluku, osamatka, moottorin lämpötila, käyttötunnit, polttoaine, kello, DEF/AdBlue®	●
Muut näytöt: työtila, tyhjäkäyntiautomatiikka, hehkutus, peruutusnäyttö, työolosuhteet, jne	●
Kielivalikoimassa 32 kieltä	●

ETUTYÖVALOT

Suojattu lisätyövalo puomiin	○
Eteenpäin suunnattu lisävalo ohjaamon katolla	○
Taaksepäin suunnattu lisävalo ohjaamon katolla	○
Jarruvalot	●
Äärivalot	●
Hätävilkut	●
Rekisterikilven valo	○
Vilkkumajakka	○
Suuntamerkkivalot	●
Työvalot	●
2 ajovaloa	●

YLÄVAUNU

Akut 2 x 93 Ah	●
Päävirtakytkin	●
Käsikaide	●
Vastapaino 3 400 kg	●
Vastapaino 3 800 kg	○
Automaattisella katkaisulla ja suodattimella varustettu sähköinen tankkauspumppu	●
Polttoainemäärän ilmaisin	●
Kaide (ohjaamon katto)	●
Kaide (kulkutaso)	●
Hydrauliikan öljymäärän ilmaisin	●
Peruutuskamera	●
Taustapeilit (oikealla & vasemmalla puolella)	●
Sivukamera	○
Pitäväpintaiset astinlevyt ja kaiteet	●
Käännön jarru	●
Ylävaunun alapuolinen suoja	●

ALAVAUNU

Lisälaitteen tukirauta alavaunussa	○
Etusuoja	○
Etupuskulevy + takatukijalat	○
Etutukijalat + takapuskulevy	○
Etutukijalat + takatukijalat	○
Seisontajarru	●
Takapuskulevy	○
Takatukijalat	○
Työkalukotelo oikealla	○
Työkalukotelo: vasemmalla alustassa	●
Maastokuvioiset renkaat (10.00-20 14PR)	●
Paripyörien välilevy	●
Leveä akseli	○
4 sidontakorvaketta	●

KAIVULAITE

Valettu kauhan nivel A	●
Keskitetty voitelu kaivulaitteelle	●
Kaikki kauhan tapit ovat tiivistettyjä	●
Laippatappi	●
HN-holkki	●
Vahvistettu nivel B	○
Vahvistettu painelevy	●
WC (wolframi-karbidi) pinnoitus	●
Hitsattu kauhan nivel A	○

LISÄLAITTEET

Pumppujen summaus	○
Lisäpumppu (30 L/min)	○
Lisälaitteiden putkitukset	○
Lisähydrauliikan perusputkitus	●
Iskuvasaran ja murskaimen hydrauliikan valmius	●
Kahmariputkitus	○
HSB-osat iskuvasaraa ja murskainta varten	●
Esiohjauspiirin paineakku	●
PTO-venttiili	○

MUUT VARUSTEET

Global e-Service	●
Lukittava polttoainesäiliön korkki	●
Lukittavat suojat	●
Tiedonkeruujärjestelmä	●
Vakiotyökalusarja	●
Kulkusuunnan merkki alavaunussa	●

Vakio- ja lisävarustevalikoimissa saattaa esiintyä maakohtaisia eroja. Kysy yksityiskohdista lisää omalta Hitachi maahantuojaltasi.

MUISTIINPANOJA

Ennen tämän koneen ja sen GPRS-pohjaisen tiedonvälitysjärjestelmän käyttämistä koneen kohdemaan rajojen ulkopuolella voivat tietyt muutostyöt olla tarpeen, jotta kone vastaa kyseisen maan paikallisia määräyksiä ja lain vaatimuksia (turvallisuusstandardit mukaan luettuina). Älä vie konetta toiseen maahan tai käytä sitä kohdemaan rajojen ulkopuolella ennen kuin tarpeelliset muutostyöt on tehty ja koneen vaatimuksenmukaisuus varmistettu. Ota yhteys koneen myyjään, jos sinulla on kysyttävää vaatimuksenmukaisuudesta.

Hitachi Construction Machinery
www.hcme.com

Valmistaja pidättää itsellään oikeuden muuttaa tämän esitteen tietoja ilman ennakkoilmoitusta. Piirroksissa ja kuvissa olevissa koneissa saattaa esiintyä valinnaisia lisävarusteita ja vakiovarusteiden värityksissä ja ominaisuuksissa saattaa esiintyä pieniä eroavuuksia. Ennen koneen käyttöä sinun tulee lukea ja omaksua käyttöoppaassa annetut ohjeet koneen oikeista käyttötavoista.

KS-FI368EU

Painettu Euroopassa